# Empfänger
## für ein Funkmikrofon

# Receiver
## for a Wireless Microphone

518 – 542 MHz

# TXS-875

Bestell-Nr. • Order No. 25.5320

BEDIENUNGSANLEITUNG
INSTRUCTION MANUAL
MODE D'EMPLOI
ISTRUZIONI PER L'USO
GEBRUIKSAANWIJZING
MANUAL DE INSTRUCCIONES
ŚRODKI BEZPIECZEŃSTWA
SIKKERHEDSOPLYSNINGER
SÄKERHETSFÖRESKRIFTER
TURVALLISUUDESTA

**Deutsch** . . . . . Seite 4

**English** . . . . . Page 8

**Français** . . . . . Page 12

**Italiano**. . . . . Pagina 16

**Nederlands** . . . . . Pagina 20

**Español** . . . . . Página 24

**Polski** . . . . . Strona 28

**Dansk** . . . . . Sida 28

**Svenska** . . . . . Sidan 29

**Suomi** . . . . . Sivulta 29

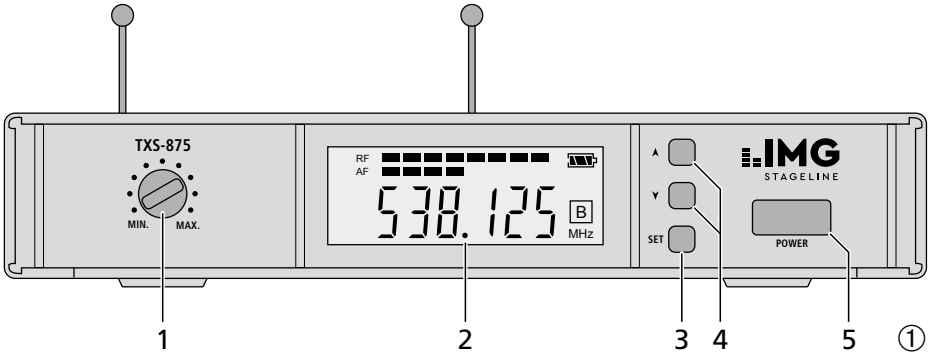
TXS-875
MIN.
MAX.
RF
AF
538.125
B
MHz
A
V
SET
IMG
STAGELINE
POWER
1
2
3
4
5
①

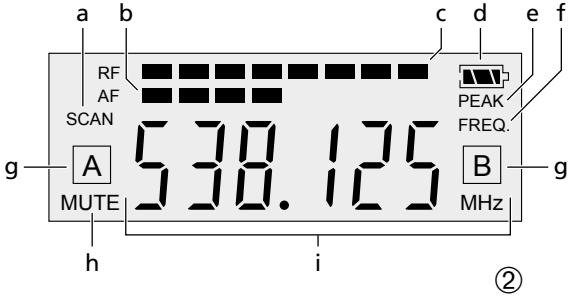
a
b
c
d
e
f
RF
AF
SCAN
PEAK
FREQ.
g
A
538.125
B
g
MUTE
MHz
h
i
②

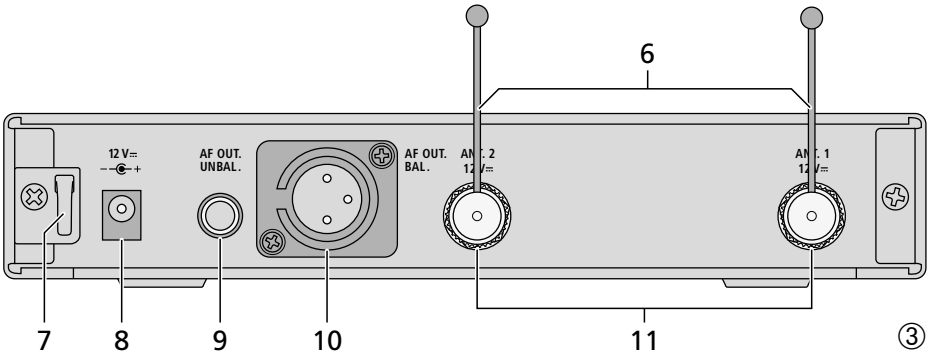
6
12 V⎓
AF OUT.
UNBAL.
AF OUT.
BAL.
ANT. 2
12 V⎓
ANT. 1
12 V⎓
7
8
9
10
11
③

# Empfänger für ein Funkmikrofon

Diese Bedienungsanleitung richtet sich an Benutzer ohne besondere Fachkenntnisse. Bitte lesen Sie die Anleitung vor dem Betrieb gründlich durch und heben Sie sie für ein späteres Nachlesen auf.

Auf der ausklappbaren Seite 3 finden Sie alle beschriebenen Bedienelemente und Anschlüsse.

## 1 Übersicht

### 1.1 Frontseite

1 Lautstärkeregler für den Ausgangspegel an den Ausgängen AF OUT. (9) und (10)

2 LC-Multifunktionsdisplay (Abb. 2)

- a Anzeige SCAN: blinkt im Einstellmodus „SCAN“ (automatischer Frequenzsuchlauf)
- b Anzeige AF („Audio Frequency“) für die Lautstärke des empfangenen Audiosignals [unabhängig vom Lautstärkeregler (1)]: je länger die Balkenanzeige, desto höher ist der Lautstärkepegel
- c Anzeige RF („Radio Frequency“) für die Empfangsstärke des Funksignals: je länger die Balkenanzeige, desto besser ist der Empfang
- d Batterie-Statusanzeige: zeigt den Ladezustand der Batterien des Senders an
- e Anzeige PEAK für das empfangene Audiosignal: sollte nur kurz bei Signalspitzen aufleuchten; leuchtet sie ständig, ist das Audiosignal übersteuert
- f Anzeige FREQ.: blinkt im Einstellmodus „FREQ.“ (manuelle Frequenzeinstellung)
- g Empfangsanzeige A bzw. B: signalisiert, welches der beiden Empfangsteile des Geräts jeweils das stärkere Funksignal empfängt.
- h Anzeige MUTE: signalisiert, dass der Empfänger stummgeschaltet ist, da er kein bzw. ein zu schwaches Funksignal empfängt
- i Anzeige der eingestellten Frequenz

3 Taste SET zum Aufrufen und Verlassen der Einstellmodi „FREQ.“ (manuelle Frequenzeinstellung ☞ Kap. 5.1.1) und „SCAN“ (automatischer Frequenzsuchlauf ☞ Kap. 5.1.2)

4 Pfeiltasten für die Frequenzeinstellung

– im Modus „FREQ.“:
  ▲ Frequenz erhöhen
  ▼ Frequenz verringern

– im Modus „SCAN“:
  ▲ Frequenzsuchlauf aufwärts
  ▼ Frequenzsuchlauf abwärts

Außerhalb der Einstellmodi dient die Taste ▲ zum Aktivieren und Deaktivieren der Sperrfunktion: die Taste gedrückt halten, bis das Display LocOn (Sperrung ein) bzw. LocOFF (Sperrung aus) zeigt.

5 Ein-/Ausschalter

### 1.2 Rückseite

6 Empfangsantennen

7 Zugentlastung für das Kabel vom Netzgerät

8 Stromversorgungsbuchse zum Anschluss des mitgelieferten Netzgeräts

9 asymmetrische Ausgangsbuchse AF OUT. UNBAL. (6,3-mm-Klinke) zum Anschluss an einen Line-Eingang eines Mischpults oder Verstärkers

10 symmetrischer Ausgang AF OUT. BAL. (XLR) zum Anschluss an einen symmetrischen Mikrofoneingang eines Mischpults oder Verstärkers

11 BNC-Antennenbuchsen ANT. 1 und ANT. 2 für die zwei beiliegenden Antennen (6)

## 2 Hinweise für den sicheren Gebrauch

Die Geräte (Empfänger und Netzgerät) entsprechen allen relevanten Richtlinien der EU und tragen deshalb das CE-Zeichen.

**WARNUNG** Das Netzgerät wird mit lebensgefährlicher Netzspannung versorgt. Nehmen Sie deshalb niemals selbst Eingriffe am Netzgerät vor. Durch unsachgemäßes Vorgehen besteht die Gefahr eines elektrischen Schlags.

- Setzen Sie die Geräte nur im Innenbereich ein und schützen Sie sie vor Tropf- und Spritzwasser, hoher Luftfeuchtigkeit und Hitze (zulässiger Einsatztemperaturbereich 0 – 40 °C).

- Ziehen Sie sofort das Netzgerät aus der Steckdose:
  1. wenn sichtbare Schäden am Empfänger oder am Netzgerät vorhanden sind,
  2. wenn nach einem Sturz oder Ähnlichem der Verdacht auf einen Defekt besteht,
  3. wenn Funktionsstörungen auftreten.

  Lassen Sie die Geräte in jedem Fall in einer Fachwerkstatt reparieren.
- Verwenden Sie zum Reinigen nur ein trockenes, weiches Tuch, niemals Chemikalien oder Wasser.
- Werden die Geräte zweckentfremdet, nicht richtig angeschlossen, falsch bedient oder nicht fachgerecht repariert, kann keine Haftung für daraus resultierende Sach- oder Personenschäden und keine Garantie für die Geräte übernommen werden.

Sollen die Geräte endgültig aus dem Betrieb genommen werden, übergeben Sie sie zur umweltgerechten Entsorgung einem örtlichen Recyclingbetrieb.

# 3 Einsatzmöglichkeiten

Der Multifrequenz-Empfänger TXS-875 bildet in Verbindung mit einem Funkmikrofon ein drahtloses Audio-Übertragungssystem, das speziell für Musiker und den Live-Einsatz auf der Bühne geeignet ist. Durch die drahtlose Übertragung von Musik oder Sprache zur Audioanlage behält der Musiker während des Auftritts seine Bewegungsfreiheit.

Der True-Diversity*-Empfänger arbeitet im UHF-Frequenzbereich 518 – 542 MHz. Die Frequenz für die Audioübertragung kann innerhalb dieses Bereiches frei gewählt werden (Frequenzraster 125 kHz).

Es können die folgenden Sender aus dem Programm von IMG STAGELINE verwendet werden:

– TXS-875HT (Bestell-Nr. 25.5340)
  Handmikrofon mit integriertem Multifrequenz-Sender

– TXS-875HSE (Bestell-Nr. 25.5330)
  Multifrequenz-Taschensender, geeignet zum Anschluss eines Kopfbügel- oder Krawattenmikrofons

* **True Diversity:** Das Sendesignal wird von zwei Antennen empfangen und in zwei separaten Empfangsteilen verstärkt. Das jeweils besser empfangene Signal wird dann weiterverarbeitet.

## 3.1 Konformität und Zulassung

Hiermit erklärt MONACOR INTERNATIONAL, dass der Empfänger TXS-875 der Richtlinie 2014/53/EU entspricht. Die EU-Konformitätserklärung ist im Internet verfügbar:

www.imgstageline.com

Der Empfänger darf in folgenden Ländern betrieben werden:

**DE**

Der zugehörige Sender ist anmeldepflichtig, siehe Bedienungsanleitung des Senders!

## 3.2 Rackmontage

Für den Einschub in ein Rack für Geräte mit einer Breite von 482 mm (19”) ist als Zubehör der Halter RCB-870 (Bestell-Nr. 24.2830) lieferbar, der bis zu zwei Empfänger aufnehmen kann. Der Halter benötigt im Rack eine Höhe von 1HE (1 Höheneinheit = 44,5 mm).

# 4 Anschluss

1) Die beiden beiliegenden Antennen (6) in die BNC-Antennenbuchsen ANT. 1 und ANT. 2 (11) stecken und senkrecht stellen.

   **Tipp:** Zur Erhöhung der Übertragungsreichweite und der Störsicherheit kann das als Zubehör erhältliche Antennensignal-Verstärkerpaar TXS-875B (Bestell-Nr. 15.0840) verwendet werden. Die Verstärker erhalten ihre Stromversorgung über die Antennenbuchsen des Empfängers.

2) Zum Anschluss an das nachfolgende Gerät (z. B. Mischpult) hat der Empfänger zwei Audioausgänge:
   – AF OUT. BAL. (10)
     symmetrischer XLR-Ausgang, zum Anschluss an einen symmetrischen Mikrofoneingang
   – AF OUT. UNBAL. (9)
     asymmetrischer 6,3-mm-Klinken-Ausgang, zum Anschluss an einen Line-Eingang (ein passendes Anschlusskabel liegt bei)

   Hat das nachfolgende Gerät einen symmetrischen Mikrofoneingang, sollte für eine optimale Signalübertragung der XLR-Ausgang verwendet werden.

   Den entsprechenden Anschluss zum nachfolgenden Gerät herstellen. Das nachfolgende Gerät jedoch erst einschalten bzw. den entsprechenden Mischpultregler erst aufziehen, wenn das Mikrofonsystem komplett eingeschaltet ist.

3) Zur Stromversorgung das beiliegende Netzgerät an die Stromversorgungsbuchse (8) anschließen und in eine Netzsteckdose (230 V/50 Hz) stecken.

## 5 Bedienung

1) Den Empfänger mit der Taste POWER (5) einschalten (Taste ca. 1 s gedrückt halten).

   Die Frequenzanzeige (i) im Display (2) zeigt die momentan eingestellte Empfangsfrequenz. Solange das Gerät vom Sender kein Funksignal auf der eingestellten Frequenz empfängt, ist es stummgeschaltet [Einblendung MUTE (h)].

2) Den Sender (TXS-875HT bzw. TXS-875HSE) einschalten. Sind Sender und Empfänger auf unterschiedliche Frequenzen eingestellt, den Empfänger entweder manuell oder über den automatischen Frequenzsuchlauf auf die Frequenz des Senders einstellen ☞ siehe Kap. 5.1.

   Sind Sender und Empfänger auf die gleiche Frequenz eingestellt, ist die Stummschaltung deaktiviert [Einblendung MUTE (h) erlischt]. Eine der Anzeigen A oder B (g) leuchtet und signalisiert damit, welches der beiden getrennten Empfangsteile des Geräts jeweils das stärkere Funksignal empfängt. Die Balkenanzeige RF (c) zeigt die Empfangsqualität an: je mehr Segmente des Balkens angezeigt werden, desto besser ist der Empfang.

   Ist der Empfang zu schwach, überprüfen ob

   a) die Batterien des Senders verbraucht sind. Das Batteriesymbol (d) im Display zeigt den aktuellen Ladezustand der Batterien des Senders an:

   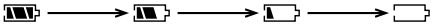
   

   b) der Abstand zwischen Sender und Empfänger zu groß ist.

   c) der Empfang durch Gegenstände in der Übertragungsstrecke gestört ist.
   Sender und Empfänger sollten einen Mindestabstand von 50 cm zu Metallgegenständen und möglichen Störquellen, wie z. B. Elektromotoren oder Leuchtstoffröhren, haben.

   d) sich der Empfang durch Schwenken der Antennen (6) verbessern lässt.

   **Hinweis:** Sinkt die Stärke des Funksignals unter einen definierten Schwellwert ab, wird der Empfänger stummgeschaltet. So wird ein Aufrauschen des Empfängers bei Empfangsstörungen oder beim Abschalten des Senders vermieden. Im Display wird dann MUTE (h) eingeblendet. Die Stummschaltung wird deaktiviert, sobald das Gerät wieder ein ausreichend starkes Funksignal empfängt.

3) Das nachfolgende Audiogerät einschalten bzw. den entsprechenden Mischpultregler aufziehen.

4) In das Mikrofon sprechen/singen. Der Lautstärkepegel des empfangenen Audiosignals wird über die Balkenanzeige AF (b) und die Anzeige PEAK (e) wiedergegeben: Je mehr Segmente der Anzeige AF eingeblendet werden, desto höher ist der Lautstärkepegel. Die Anzeige PEAK sollte nur kurz bei Signalspitzen aufleuchten. Leuchtet sie ständig, ist der Pegel zu hoch und es kommt zu Verzerrungen.

   Den Sender anhand der Anzeigen AF und PEAK auf optimale Lautstärke einstellen ☞ siehe Bedienungsanleitung des Senders.

5) Mit dem Lautstärkeregler (1) den Ausgangspegel des Empfängers an den Eingang des nachfolgenden Geräts anpassen.

6) Der Empfänger kann gesperrt werden, um ein versehentliches Verändern der Frequenz oder Ausschalten zu verhindern ☞ siehe Kap. 5.2.

7) Nach dem Betrieb den Empfänger mit dem Schalter POWER (5) ausschalten (Taste min. 1 s gedrückt halten). Wird der Empfänger längere Zeit nicht verwendet, das Netzgerät vom Stromnetz trennen, weil es auch bei ausgeschaltetem Empfänger einen geringen Strom verbraucht.

### 5.1 Einstellen der Empfangsfrequenz

Die Einstellung der Empfangsfrequenz kann sowohl manuell erfolgen als auch über den automatischen Frequenzsuchlauf.

#### 5.1.1 Modus „FREQ.“: manuelle Frequenzeinstellung

1) Die Taste SET (3) 2 s gedrückt halten. Das Display zeigt kurz FrEQUE und wechselt dann wieder zurück auf die vorherige Anzeige. Im Einstellmodus „FREQ.“ blinkt immer die Einblendung FREQ (f).

   **Hinweis:** Zum Verlassen des Modus „FREQ.“ ohne eine Frequenzeinstellung die Taste SET drücken. Das Gerät wechselt dann in den Modus „SCAN“. Vom Modus „SCAN“ aus die Taste SET erneut drücken. Im Display erscheint CAnCEL, dann schaltet das Gerät auf normalen Betrieb zurück.

2) Mit den Pfeiltasten (4) die Frequenz einstellen: Bei jedem Druck der Taste ▲ erhöht sich

die Frequenz um 125 kHz, bei jedem Druck der Taste ▼ verringert sie sich um 125 kHz.

3) Zum Speichern der Frequenz die Taste SET erneut drücken. Im Display erscheint kurz StorE und das Gerät schaltet auf normalen Betrieb zurück.

### 5.1.2 Modus „SCAN“: automatischer Frequenzsuchlauf

Der Modus „SCAN“ kann nur aufgerufen werden, wenn sich das Gerät im Modus „FREQ.“ befindet und in diesem Modus die Pfeiltasten (4) nicht gedrückt wurden.

1) Der Sender muss eingeschaltet und auf die gewünschte Sendefrequenz eingestellt sein ☞ siehe Bedienungsanleitung des Senders.

2) Um in den Modus „FREQ.“ zu gelangen, die Taste SET (3) 2 s gedrückt halten. Dann zum Wechseln in den Modus „SCAN“ die Taste erneut drücken. Das Display zeigt kurz SCAn und wechselt dann wieder zurück auf die vorherige Anzeige. Im Einstellmodus „SCAN“ blinkt immer die Einblendung SCAN (a).

   **Hinweis:** Zum Verlassen des Modus „SCAN“ ohne den Suchlauf zu starten, die Taste SET erneut drücken. Im Display erscheint CAnCEL, dann schaltet das Gerät auf normalen Betrieb zurück.

3) Mit einer der Pfeiltasten (4) den Suchlauf starten:
   – Liegt die Senderfrequenz über der momentan am Empfänger eingestellten Frequenz die Taste ▲ drücken. Die Frequenzen werden dann aufsteigend durchlaufen.
   – Liegt die Senderfrequenz unter der momentan am Empfänger eingestellten Frequenz die Taste ▼ drücken. Die Frequenzen werden dann absteigend durchlaufen.

   Wird die am Sender eingestellte Frequenz erreicht, stoppt der Durchlauf.

4) Zum Speichern der Frequenz die Taste SET erneut drücken. Im Display erscheint kurz StorE und das Gerät schaltet auf normalen Betrieb zurück.

## 5.2 Sperrfunktion

Bei aktivierter Sperrfunktion ist es nicht mehr möglich, den Empfänger auszuschalten und die Modi zur Frequenzeinstellung aufzurufen. Wird dies versucht, zeigt das Display kurz LocOn und wechselt dann wieder zurück auf die vorherige Anzeige.

Zum **Aktivieren der Sperrfunktion** die Taste ▲ (4) so lange gedrückt halten, bis das Display LocOn zeigt. Nach dem Lösen der Taste wechselt es zurück auf die vorherige Anzeige, der Empfänger ist gesperrt.

Zum **Deaktivieren der Sperrfunktion** die Taste ▲ so lange gedrückt halten, bis das Display LocOFF zeigt. Nach dem Lösen der Taste wechselt es zurück auf die vorherige Anzeige, die Sperrung ist deaktiviert.

# 6 Technische Daten

| | |
|---|---|
| Gerätetyp: | PLL-Multifrequenz-Empfänger in True-Diversity-Technik |
| Funkfrequenzbereich: | 518 – 542 MHz |
| Frequenzstabilität: | ±0,005 % |
| Audiofrequenzbereich: | 40 – 18 000 Hz |
| Klirrfaktor: | < 0,6 % |
| Dynamik: | > 105 dB |
| Rauschunterdrückung (Squelch): | Pilotton/Noise Mute |
| Audioausgänge | |
| XLR, sym.: | 150 mV/150 Ω |
| 6,3-mm-Klinke, asym.: | 900 mV/1 kΩ |
| Einsatztemperatur: | 0 – 40 °C |
| Stromversorgung: | ⎓ 12 V/200 mA über das beilieg. Netzgerät an 230 V/50 Hz |
| Maße (ohne Antennen): | 211 × 40 × 130 mm |
| Gewicht: | 1100 g |

Änderungen vorbehalten.

*Diese Bedienungsanleitung ist urheberrechtlich für MONACOR® INTERNATIONAL GmbH & Co. KG geschützt. Eine Reproduktion für eigene kommerzielle Zwecke – auch auszugsweise – ist untersagt.*

# Receiver for a Wireless Microphone

These instructions are intended for users without any specific technical knowledge. Please read these instructions carefully prior to operating the unit and keep them for later reference.

All operating elements and connections described can be found on the fold-out page 3.

## 1 Overview

### 1.1 Front panel

1 Volume control for the output level at the outputs AF OUT. (9) and (10)

2 Multifunction LC display (fig. 2)

a indication SCAN: flashes in the adjusting mode "SCAN" (automatic frequency scanning)

b indication AF ("Audio Frequency") for the volume of the audio signal received [independent of the volume control (1)]: the longer the bar graph, the higher the volume level

c indication RF ("Radio Frequency") for the received power of the radio signal: the longer the bar graph, the better the reception

d battery status indication: indicates the charging status of the batteries of the transmitter

e indication PEAK for the audio signal received: should only shortly light up with signal peaks; if it lights up permanently, the audio signal is overloaded

f indication FREQ.: flashes in the adjusting mode "FREQ." (manual frequency adjustment)

g reception indication A or B: indicates which of the two receiver sections of the unit receives the more powerful radio signal

h indication MUTE: indicates that the receiver is muted because it receives either a radio signal which is too poor or no radio signal at all

i indication of the frequency adjusted

3 Key SET for calling up and exiting the adjusting modes "FREQ." (manual frequency adjustment ☞ chapter 5.1.1) and "SCAN" (automatic frequency scanning ☞ chapter 5.1.2)

4 Cursor keys for frequency adjustment
– in the mode "FREQ.":
▲ to increase the frequency
▼ to reduce the frequency
– in the mode "SCAN":
▲ frequency scanning upwards
▼ frequency scanning downwards

Outside the adjusting modes, the key ▲ serves for activating and deactivating the lock function: keep the key pressed until the display indicates LocOn (lock on) or LocOFF (lock off)

5 Power switch

### 1.2 Rear panel

6 Reception antennas

7 Strain relief for the cable from the power supply unit

8 Power supply jack for connection of the power supply unit provided

9 Unbalanced output jack AF OUT. UNBAL. (6.3 mm jack) for connecting a line input of a mixer or amplifier

10 Balanced output AF OUT. BAL. (XLR) for connecting a balanced microphone input of a mixer or amplifier

11 BNC antenna jacks ANT. 1 and ANT. 2 for the two supplied antennas (6)

## 2 Safety Notes

The units (receiver and power supply unit) correspond to all relevant directives of the EU and are therefore marked with CE.

**WARNING** The power supply unit is supplied with hazardous mains voltage. Never make any modifications to the power supply unit. Inexpert handling may cause an electric shock hazard.

- The units are suitable for indoor use only. Protect them against dripping water and splash water, high air humidity and heat (admissible ambient temperature range 0 – 40 °C).
- Immediately disconnect the power supply unit from the mains socket
  1. if the receiver or the power supply unit is visibly damaged,
  2. if a defect might have occurred after a unit was dropped or suffered a similar accident,

3. if malfunctions occur.
   In any case the units must be repaired by skilled personnel.

- For cleaning only use a dry, soft cloth, never use chemicals or water.
- No guarantee claims for the units and no liability for any resulting personal damage or material damage will be accepted if the units are used for other purposes than originally intended, if they are not correctly connected or operated, or if they are not repaired in an expert way.

If the units are to be put out of operation definitively, take them to a local recycling plant for a disposal which is not harmful to the environment.

# 3 Applications

In combination with a wireless microphone, the multifrequency receiver TXS-875 makes up a wireless audio transmission system which is ideally suited for musicians and live performance on stage. The wireless transmission of music or speech to the audio system ensures the musician's freedom of movement during the performance.

The True Diversity* receiver operates in the UHF frequency range of 518 to 542 MHz. Within this range, the audio transmission frequency can be selected as desired (frequency spacing 125 kHz).

The following transmitters from the product range of IMG STAGELINE can be used:

– TXS-875HT (order no. 25.5340)
  Hand-held microphone with integrated multifrequency transmitter

– TXS-875HSE (order no. 25.5330)
  Multifrequency pocket transmitter, suitable for connecting a headband microphone or a tie-clip microphone

* **True Diversity**: The signal sent is received by two antennas and amplified in two separate receiver sections. The signal of the highest reception quality is then processed.

## 3.1 Conformity and approval

Herewith, MONACOR INTERNATIONAL declare that the receiver TXS-875 complies with the directive 2014/53/EU. The EU declaration of conformity is available on the Internet:

www.imagestageline.com

The receiver may be operated in the following countries:

**DE**

The corresponding transmitter requires registration; please refer to the instruction manual of the transmitter!

## 3.2 Rack mounting

To insert the receiver into a rack designed for units with a width of 482 mm, use the holder RCB-870 (order no. 24.2830) which is available as an accessory. The holder supports up to two receivers and requires a height of 1 rack space (= 44.5 mm).

# 4 Connection

1) Insert the two supplied antennas (6) into the BNC antenna jacks ANT. 1 and ANT. 2 (11) and put them in a vertical position.

   **Hint:** To increase the transmission range and the interference resistance, it is possible to use the pair of antenna signal amplifiers TXS-875B (order no. 15.0840) available as an accessory. The amplifiers are supplied with power via the antenna jacks of the receiver.

2) For connecting the subsequent unit (e. g. mixer) the receiver is provided with two audio outputs:
   – AF OUT. BAL. (10)
     balanced XLR output for connecting a balanced microphone input
   – AF OUT. UNBAL. (9)
     unbalanced 6.3 mm output jack, for connecting a line input (a matching connection cable is supplied with the unit)

   If the subsequent unit is provided with a balanced microphone input, the XLR output should be used for an optimum signal transmission.

   Make the corresponding connection to the subsequent unit. Do not switch on the subsequent unit or do not advance the corresponding fader on the mixer before the microphone system has completely been switched on.

3) For power supply, connect the power supply unit provided to the power supply jack (8) and to a mains socket (230 V/50 Hz).

# 5 Operation

1) Switch on the receiver with the POWER switch (5) (keep the button pressed for approx. 1 s).

   The frequency indication (i) on the display (2) shows the reception frequency currently adjusted. As long as the unit does not receive a radio signal from the transmitter on the adjusted frequency, it is muted [MUTE (h) is inserted].

2) Switch on the transmitter (TXS-875HT or TXS-875HSE). If the transmitter and the receiver have been adjusted to different frequencies, adjust the receiver to the frequency of the transmitter either manually or via the automatic frequency scanning ☞ see chapter 5.1.

   If the transmitter and the receiver have been adjusted to the same frequency, the muting is deactivated [MUTE (h) disappears]. One of the indications A or B (g) lights up to indicate which of the two separate receiver sections of the unit receives the more powerful radio signal. The bar graph RF (c) indicates the reception quality: the more segments on the bar graph, the better the reception.

   If the reception is too poor, check if

   a) the batteries of the transmitter are discharged. The battery symbol (d) on the display indicates the current charging status of the batteries of the transmitter:

   full → → → discharged

   b) the distance between the transmitter and the receiver is too long.

   c) the reception is disturbed by objects in the transmission path.
   Transmitter and receiver should be placed at a minimum distance of 50 cm from metal objects and potential sources of interference, such as e. g. motors or fluorescent tubes.

   d) the reception can be improved by turning the antennas (6).

   **Note:** If the power of the radio signal falls below a defined threshold value, the receiver will be muted. This will prevent noise on the receiver in case of reception interference or when switching off the transmitter. The display will indicate MUTE (h). The muting will be deactivated as soon as the unit receives a radio signal of sufficient power again.

3) Switch on the subsequent audio unit or advance the corresponding fader on the mixer.

4) Speak/sing into the microphone. The volume level of the audio signal received is shown via the bar graph AF (b) and the indication PEAK (e): The more segments on the bar graph AF, the higher the volume level. The indication PEAK should only light up shortly with signal peaks. If it lights up permanently, the level is too high and distortions will occur.

   Adjust the optimum volume on the transmitter by means of the indications AF and PEAK ☞ see operating instructions of the transmitter.

5) Use the volume control (1) to adapt the output level of the receiver to the input of the subsequent unit.

6) The receiver may be locked to prevent accidental change of frequency or accidental switching off ☞ see chapter 5.2.

7) After operation, switch off the receiver with the switch POWER (5) (keep the button pressed for 1 s as a minimum). If the receiver is not used for a longer period, disconnect the power supply unit from the mains supply as it will have a low current consumption even when the receiver is switched off.

## 5.1 Adjusting the reception frequency

The reception frequency can either be adjusted manually or via the automatic frequency scanning.

### 5.1.1 Mode "FREQ.": manual frequency adjustment

1) Keep the key SET (3) pressed for 2 s. The display shortly indicates FrEQUE and then returns to its previous indication. In the adjusting mode "FREQ.", FREQ. (f) keeps flashing.

   **Note:** To exit the mode "FREQ." without adjusting the frequency, press the key SET. Then the unit goes to the mode "SCAN". In the mode "SCAN", press the key SET once again. The display indicates CAnCEL, then the unit returns to normal operation.

2) Use the cursor keys (4) to adjust the frequency: Each time the key ▲ is pressed, the frequency is increased by 125 kHz, each time the key ▼ is pressed, it is decreased by 125 kHz.

3) To save the frequency, press the key SET once again. The display shortly indicates StorE and the unit returns to normal operation.

### 5.1.2 Mode "SCAN": automatic frequency scanning

The mode "SCAN" can only be called up when the unit is in the mode "FREQ." and when the cursor keys (4) have not been pressed in this mode.

1) The transmitter must be switched on and be adjusted to the desired transmitting frequency ☞ see operating instructions of the transmitter.
2) To go to the mode "FREQ.", keep the key SET (3) pressed for 2 s. Then press the key once again to go to the mode "SCAN". The display shortly indicates SCAn and then returns to its previous indication. In the adjusting mode "SCAN", SCAN (a) keeps flashing.

   **Note:** To exit the mode "SCAN" without starting the frequency scanning, press the key SET once again. The display indicates CAnCEL, then the unit returns to normal operation.
3) Start the frequency scanning with one of the cursor keys (4):
   – If the transmitter frequency is higher than the frequency currently adjusted on the receiver, press the key ▲. The frequencies will be scanned in ascending order.
   – If the transmitter frequency is lower than the frequency currently adjusted on the receiver, press the key ▼. The frequencies will be scanned in descending order.

   When the frequency adjusted on the transmitter is found, the scanning will stop.
4) To save the frequency, press the key SET once again. The display shortly indicates StorE and the unit returns to normal operation.

## 5.2 Lock function

With the lock function activated, it is no longer possible to switch off the receiver and to call up the modes for frequency adjustment. If you try to do so, the display will shortly indicate LocOn and then return to its previous indication.

To **activate the lock function,** keep the key ▲ (4) pressed until the display indicates LocOn. When the key is released,the display will return to its previous indication and the receiver will be locked.

To **deactivate the lock function,** keep the key ▲ pressed until the display indicates LocOFF. When the key is released,the display will return to its previous indication and the lock will be deactivated.

# 6 Specifications

| | |
|---|---|
| Type of unit: | PLL multifrequency receiver in True Diversity technology |
| Radio frequency range: | 518 – 542 MHz |
| Frequency stability: | ±0.005 % |
| Audio frequency range: | 40 – 18 000 Hz |
| THD: | < 0.6 % |
| Dynamic range: | > 105 dB |
| Squelch: | pilot tone/noise mute |
| Audio outputs | |
| XLR, bal.: | 150 mV/150 Ω |
| 6.3 mm jack, unbal.: | 900 mV/1 kΩ |
| Ambient temperature: | 0 – 40 °C |
| Power supply: | ⎓ 12 V/200 mA via the supplied PSU connected to 230 V/50 Hz |
| Dimensions (w/o antennas): | 211 × 40 × 130 mm |
| Weight: | 1100 g |

Subject to technical modification.

*All rights reserved by MONACOR® INTERNATIONAL GmbH & Co. KG. No part of this instruction manual may be reproduced in any form or by any means for any commercial use.*

# Récepteur pour un microphone sans fil

Cette notice s'adresse aux utilisateurs sans connaissances techniques particulières. Veuillez lire la présente notice avant le fonctionnement et conservez-la pour pouvoir vous y reporter ultérieurement.

Vous trouverez sur la page 3, dépliable, les éléments et branchements décrits.

## 1 Présentation

### 1.1 Face avant

1 Réglage de volume pour le niveau de sortie aux sorties AF OUT. (9) et (10)

2 Ecran LCD multifonctions (schéma 2)

a Affichage SCAN : clignote en mode de réglage «SCAN» (recherche automatique de fréquence)

b Bargraphe AF («Audio Frequency») pour le volume du signal audio reçu [indépendant du réglage de volume (1)] : plus le nombre affiché de segments du bargraphe est grand, plus le niveau du volume est élevé.

c Bargraphe RF («Radio Frequency») pour la puissance de réception du signal radio : plus le nombre affiché de segments du bargraphe est grand, meilleure est la réception.

d Affichage de l'état de la batterie : indique l'état de charge des batteries de l'émetteur

e Affichage PEAK pour le signal audio reçu : ne devrait briller que brièvement pour des pointes de signal ; si l'affichage brille en continu, le signal audio est en surcharge.

f Affichage FREQ. : clignote en mode de réglage «FREQ.» (réglage manuel de fréquence)

g Affichage de réception A ou B : indique laquelle des deux sections de réception de l'appareil reçoit le signal radio le plus fort.

h Affichage MUTE : indique que le récepteur est muet (coupé) puisqu'il ne reçoit pas de signal ou qu'il reçoit un signal trop faible.

i Affichage de la fréquence réglée

3 Touche SET pour appeler ou quitter les modes de réglage «FREQ.» (réglage manuel de fréquence, ☞ chapitre 5.1.1) et «SCAN» (recherche automatique de fréquence, ☞ chapitre 5.1.2)

4 Touches flèche pour le réglage de fréquence
– dans le mode «FREQ.» :
∧ augmenter la fréquence
∨ diminuer la fréquence
– dans le mode «SCAN» :
∧ recherche de fréquence vers l'avant
∨ recherche de fréquence vers l'arrière

En dehors des modes de réglage, la touche ∧ sert à activer et désactiver la fonction de verrouillage : maintenez la touche enfoncée jusqu'à ce que l'affichage LocOn (verrouillage activé) ou LocOFF (verrouillage désactivé) soit indiqué.

5 Interrupteur Marche/Arrêt

### 1.2 Face arrière

6 Antennes de réception

7 Décharge de traction pour le cordon du bloc secteur

8 Prise d'alimentation pour brancher le bloc secteur livré

9 Prise de sortie asymétrique AF OUT. UNBAL. (jack 6,35) pour brancher à une entrée Ligne d'une table de mixage ou d'un amplificateur

10 Sortie symétrique AF OUT. BAL. (XLR) pour brancher à une entrée micro symétrique d'une table de mixage ou d'un amplificateur

11 Prises d'antenne BNC ANT. 1 et ANT. 2 pour les deux antennes livrées (6)

## 2 Conseils d'utilisation et de sécurité

Les appareils (récepteur et bloc secteur) répondent à toutes les directives nécessaires de l'Union Européenne et portent donc le symbole CE.

**AVERTISSEMENT** Le bloc secteur est alimenté par une tension dangereuse. Ne touchez jamais l'intérieur du bloc secteur car vous pourriez subir une décharge électrique.

- Les appareils ne sont conçus que pour une utilisation en intérieur. Protégez-les de tout type de projections d'eau, des éclaboussures, d'une humidité élevée et de la chaleur (plage de température ambiante admissible : 0–40 °C).
- Débranchez immédiatement le bloc secteur du secteur lorsque :
  1. des dommages visibles apparaissent sur le récepteur ou sur le bloc secteur,

2. après une chute ou un cas similaire, vous avez un doute sur l'état de l'appareil,
3. des dysfonctionnements apparaissent.

Dans tous les cas, les dommages doivent être réparés par un technicien spécialisé.

- Pour le nettoyage, utilisez uniquement un chiffon sec et doux, en aucun cas de produit chimique ou d'eau.
- Nous déclinons toute responsabilité en cas de dommages matériels ou corporels résultants si les appareils sont utilisés dans un but autre que celui pour lequel ils ont été conçus, s'ils ne sont pas correctement branchés ou utilisés ou s'ils ne sont pas réparés par un technicien habilité ; en outre, la garantie deviendrait caduque.

Lorsque les appareils sont définitivement retirés du service, vous devez les déposer dans une usine de recyclage de proximité pour contribuer à leur élimination non polluante.

CARTONS ET EMBALLAGE
PAPIER À TRIER

# 3 Possibilités d'utilisation

Le récepteur multifréquences TXS-875 constitue, combiné à un microphone sans fil, un système de transmission audio sans fil, spécialement conçu pour les musiciens et une utilisation live sur scène. Via la transmission sans fil de la musique ou du chant vers l'installation audio, le musicien conserve toute sa liberté de mouvement pendant ses déplacements.

Le récepteur True Diversity* fonctionne dans la plage UHF 518 – 542 MHz. La fréquence pour la transmission audio peut être librement réglée dans cette plage (palier 125 kHz).

Il est possible d'utiliser les émetteurs suivants de la gamme IMG STAGELINE :

– TXS-875HT (réf. num. 25.5340)
  Micro main avec émetteur multifréquences intégré

– TXS-875HSE (réf. num. 25.5330)
  Emetteur de poche multifréquences, adapté pour brancher un microphone serre-tête ou cravate

* **True Diversity :** le signal d'émission est reçu par deux antennes distinctes et amplifié dans deux sections séparées du récepteur. Le signal ayant la meilleure qualité de réception est alors traité.

## 3.1 Conformité et autorisation

Par la présente, MONACOR INTERNATIONAL déclare que le récepteur TXS-875 se trouve en conformité avec la directive 2014/53/UE. La déclaration de conformité peut être téléchargée sur :

www.imgstageline.com

Le récepteur peut être utilisé dans les pays suivants :

**DE**

L'émetteur correspondant est soumis à déclaration, voir notice d'utilisation de l'émetteur !

## 3.2 Montage en rack

Pour une installation en rack pour appareils au standard 482 mm (19"), le support RCB-870 (réf. num. 24.2830) est disponible en option ; il peut recevoir deux récepteurs au plus. Le support dans le rack nécessite une hauteur de 1 unité (1 unité = 44,5 mm).

# 4 Branchement

1) Placez les deux antennes livrées (6) dans les prises BNC ANT. 1 et ANT. 2 (11) et mettez-les à la verticale.

   **Conseil:** Pour augmenter la portée de transmission et la sécurité par rapport aux interférences, on peut utiliser la paire d'amplificateurs de signal d'antenne TXS-875B (réf. num. 15.0840), disponible en option. Les amplificateurs reçoivent leur alimentation via les prises d'antenne du récepteur.

2) Pour brancher à l'appareil suivant (par exemple table de mixage), le récepteur dispose de deux sorties audio :

   – AF OUT. BAL. (10)
     sortie XLR symétrique, pour brancher à une entrée micro symétrique

   – AF OUT. UNBAL. (9)
     sortie jack 6,35 asymétrique, pour brancher à une entrée Ligne (un cordon de branchement est livré).

   Si l'appareil suivant dispose d'une entrée micro symétrique, il convient d'utiliser la sortie XLR pour une transmission optimale du signal.

   Etablissez le branchement correspondant à l'appareil suivant. N'allumez l'appareil suivant ou ne poussez le réglage de la table de mixage que lorsque le système micro est allumé complètement.

3) Pour l'alimentation, reliez le bloc secteur livré à la prise d'alimentation (8) et à une prise secteur 230 V/50 Hz.

# 5 Utilisation

1) Allumez le récepteur avec la touche POWER (5) (maintenez-la enfoncée 1 seconde environ).

   L'affichage de fréquences (i) sur l'écran (2) indique la fréquence de réception actuellement réglée. Tant que l'appareil ne reçoit pas de signal de l'émetteur sur la fréquence réglée, il est coupé (muet) [affichage MUTE (h)].

2) Allumez l'émetteur (TXS-875HT/TXS-875HSE). Si l'émetteur et le récepteur sont réglés sur des fréquences différentes, réglez le récepteur sur la fréquence de l'émetteur soit manuellement soit via la recherche automatique de fréquence ☞ voir chapitre 5.1.

   Si l'émetteur et le récepteur sont réglés sur une fréquence identique, la coupure du son est désactivée [affichage MUTE (h) éteint]. Un des affichages A ou B (g) brille et indique ainsi laquelle des deux sections de réception distinctes de l'appareil reçoit le signal radio le plus fort. Le bargraphe RF (c) indique la qualité de réception ; plus le nombre affiché de segments du bargraphe est grand, meilleure est la réception.

   Si la réception est trop faible, vérifiez si :

   a) les batteries de l'émetteur sont mortes.
      Le symbole batterie (d) sur l'affichage indique l'état actuel de charge des batteries de l'émetteur :

      plein → → → épuisé

   b) la distance entre l'émetteur et le récepteur est trop grande.

   c) la réception est perturbée par des objets situés sur la zone de transmission.
      L'émetteur et le récepteur devraient être distants de 50 cm au moins de tout objet métallique et de sources éventuelles d'interférences comme des moteurs électriques ou des tubes fluorescents.

   d) la réception peut être améliorée en orientant les antennes (6).

   **Conseil :** Si la puissance du signal radio diminue sous un seuil défini, le récepteur est muet. Ainsi on évite un bruit du récepteur en cas d'interférences de réception ou si l'émetteur est éteint. Sur l'affichage, MUTE (h) est affiché. La coupure du son est désactivée dès que l'appareil reçoit à nouveau un signal radio suffisamment fort.

3) Allumez l'appareil audio suivant ou poussez le réglage correspondant de la table de mixage.

4) Parlez ou chantez dans le micro. Le niveau du volume du signal audio reçu est visible via le bargraphe AF (b) et l'affichage PEAK (e) : plus le nombre affiché de segments du bargraphe AF est grand, plus le niveau de volume est élevé. L'affichage PEAK ne devrait briller que brièvement pour des pointes de signal. S'il brille en continu, le niveau est trop élevé et des distorsions apparaissent.

   Réglez l'émetteur en fonction des indications AF et PEAK sur le volume optimal ☞ voir notice de l'émetteur.

5) Avec le réglage de volume (1), adaptez le niveau de sortie du récepteur à l'entrée de l'appareil suivant.

6) Le récepteur peut être verrouillé pour éviter toute modification involontaire de la fréquence ou toute coupure ☞ voir chapitre 5.2.

7) Après toute utilisation, éteignez le récepteur avec l'interrupteur POWER (5) (touche maintenue enfoncée 1 seconde environ). En cas de non utilisation prolongée, coupez le bloc secteur du courant car, même si le récepteur est éteint, le bloc secteur a une faible consommation.

## 5.1 Réglage de la fréquence de réception

Le réglage de la fréquence de réception peut s'effectuer manuellement ou via la recherche automatique de fréquence.

### 5.1.1 Mode «FREQ.» : réglage manuel de fréquence

1) Maintenez la touche SET (3) enfoncée 2 secondes. L'affichage indique brièvement FrEQUE puis revient à l'indication précédente. En mode réglage «FREQ.», l'affichage FREQ (f) clignote toujours.

   **Conseil :** pour quitter le mode «FREQ.» sans effectuer de réglage de fréquence, enfoncez la touche SET. L'appareil passe ensuite au mode «SCAN». Depuis le mode «SCAN», enfoncez une nouvelle fois la touche SET. Sur l'affichage CAnCEL apparaît puis l'appareil revient au fonctionnement normal.

2) Avec les touches flèche (4), réglez la fréquence : à chaque pression sur la touche ▲, la fréquence augmente de 125 kHz, à chaque pression sur la touche ▼, la fréquence diminue de 125 kHz.

3) Pour mémoriser la fréquence, enfoncez une nouvelle fois la touche SET. Sur l'affichage StorE apparaît brièvement, puis l'appareil revient au fonctionnement normal.

### 5.1.2 Mode «SCAN» : recherche automatique de fréquence

Le mode «SCAN» ne peut être appelé que si l'appareil se trouve au mode «FREQ.» et que si les touches flèche (4) ne sont pas enfoncées dans ce mode.

1) L'émetteur doit être allumé et réglé sur la fréquence d'émission souhaitée ☞ voir la notice d'utilisation de l'émetteur.
2) Pour accéder au mode «FREQ.», maintenez la touche SET (3) enfoncée deux secondes. Pour passer au mode «SCAN», enfoncez la touche une nouvelle fois. L'affichage indique brièvement SCAn et revient à l'indication précédente. En mode réglage «SCAN», l'affichage SCAN (a) clignote toujours.

   **Conseil :** pour quitter le mode «SCAN» sans démarrer la recherche, enfoncez une nouvelle fois la touche SET. Sur l'affichage CAnCEL apparaît puis l'appareil revient au fonctionnement normal.
3) Avec une des touches flèche (4), démarrez la recherche :
   – Si la fréquence de l'émetteur est au-dessus de la fréquence réglée sur le récepteur à ce moment-là, enfoncez la touche ▲. Les fréquences défilent en augmentant.
   – Si la fréquence de l'émetteur est au-dessous de la fréquence réglée sur le récepteur à ce moment-là, enfoncez la touche ▼. Les fréquences défilent en diminuant.

   Lorsque la fréquence réglée sur l'émetteur est atteinte, la recherche s'arrête.
4) Pour mémoriser la fréquence, enfoncez une nouvelle fois la touche SET. Sur l'affichage StorE apparaît brièvement, puis l'appareil revient au fonctionnement normal.

## 5.2 Fonction verrouillage

Lorsque la fonction verrouillage est activée, il n'est plus possible d'éteindre le récepteur et d'appeler les modes de réglage de fréquence. Si on essaie, l'affichage indique brièvement LocOn puis revient à l'indication précédente.

Pour **activer la fonction verrouillage,** maintenez la touche ▲ (4) enfoncée jusqu'à ce que l'affichage indique LocOn. Lorsque vous relâchez la touche, l'affichage revient à l'indication précédente, le récepteur est verrouillé.

Pour **désactiver la fonction verrouillage,** maintenez la touche ▲ enfoncée jusqu'à ce que l'affichage indique LocOFF. Lorsque la touche est relâchée, il revient à l'indication précédente, le verrouillage est désactivé.

# 6 Caractéristiques techniques

| | |
|---|---|
| Type d'appareil : . . . . . | récepteur PLL multifréquences, technologie True Diversity |
| Bande de fréquence radio : . . . . . | 518 – 542 MHz |
| Stabilité de fréquences : . . | ±0,005 % |
| Bande de fréquence audio : . . . . . | 40 – 18 000 Hz |
| Taux de distorsion : . . . . . | < 0,6 % |
| Dynamique : . . . . . | > 105 dB |
| Elimination interférences (squelch) : . . . . . | signal pilote/noise mute |
| Sorties audio | |
| XLR, sym : . . . . . | 150 mV/150 Ω |
| Jack 6,35, asym : . . . . . | 900 mV/1 kΩ |
| Température ambiante : . . | 0 – 40 °C |
| Alimentation : . . . . . | ⎓ 12 V/200 mA par bloc secteur livré, relié à 230 V/50 Hz |
| Dimensions (sans antennes) : . . . . . | 211 × 40 × 130 mm |
| Poids : . . . . . | 1100 g |

Tout droit de modification réservé.

*Notice d'utilisation protégée par le copyright de MONACOR® INTERNATIONAL GmbH & Co. KG. Toute reproduction même partielle à des fins commerciales est interdite.*

# Ricevitore per un radiomicrofono

Queste istruzioni sono rivolte all'utente senza conoscenze tecniche specifiche. Vi preghiamo di leggerle attentamente prima della messa in funzione e di conservarle per un uso futuro.

A pagina 3, se aperta completamente, vedrete tutti gli elementi di comando e i collegamenti descritti.

## 1 Panoramica

### 1.1 Pannello frontale

1 Regolatore volume per il livello alle uscite AF OUT. (9) e (10)

2 Display multifunzionale a LC (fig. 2)

a Visualizzazione SCAN: lampeggia nella modalità di impostazione "SCAN" (ricerca automatica della frequenza)

b Visualizzazione AF ("Audio Frequency") per il volume del segnale audio ricevuto [indipendentemente dal regolatore volume (1)]: con la lunghezza della barra aumenta il livello del volume

c Visualizzazione RF ("Radio Frequency") per la potenza del segnale radio: con la lunghezza della barra migliora la ricezione

d Indicazione dello stato della batteria: indica lo stato di carica delle batterie del trasmettitore

e Visualizzazione PEAK per il segnale audio ricevuto: dovrebbe accendersi solo brevemente con picchi del segnale; se rimane accesa, il segnale audio è sovrapilotato

f Visualizzazione FREQ.: lampeggia nella modalità di impostazione "FREQ." (impostazione manuale della frequenza)

g Indicazione di ricezione A o B: segnala quale dei due moduli di ricezione riceve il segnale più potente

h Indicazione MUTE: segnala che il ricevitore è messo su muto dato che non riceve nessun segnale radio o solo un segnale debole

i Visualizzazione della frequenza impostata

3 Tasto SET per chiamare le modalità di impostazione "FREQ." (impostazione manuale della frequenza ☞ cap. 5.1.1) e "SCAN" (ricerca automatica della frequenza ☞ cap. 5.1.2) e per uscire da dette modalità

4 Tasti freccia per l'impostazione della frequenza
– nella modalità "FREQ.":
∧ aumentare la frequenza
∨ ridurre la frequenza
– nella modalità "SCAN"
∧ ricerca frequenza crescente
∨ ricerca frequenza decrescente

Al di fuori delle modalità d'impostazione, il tasto ∧ serve per attivare e disattivare la funzione di blocco: tenere premuto il tasto finché il display indica LocOn (blocco attivo) o LocOFF (blocco disattivo).

5 Interruttore on/off

### 1.2 Pannello posteriore

6 Antenne di ricezione

7 Dispositivo antistrappo per il cavo dall'alimentatore

8 Presa alimentazione per collegare l'alimentatore in dotazione

9 Presa d'uscita asimmetrica AF OUT. UNBAL. (jack 6,3 mm) per il collegamento con un ingresso Line di un mixer o amplificatore

10 Presa d'uscita simmetrica AF OUT. BAL. (XLR) per il collegamento con un ingresso simmetrico per microfono di un mixer o amplificatore

11 Prese BNC ANT. 1 e ANT. 2 per le due antenne in dotazione (6)

## 2 Avvertenze di sicurezza

Gli apparecchi (ricevitore e alimentatore) sono conformi a tutte le direttive rilevanti dell'UE e pertanto portano la sigla CE.

**AVVERTIMENTO** L'alimentatore funziona con pericolosa tensione di rete. Non intervenire mai al suo interno; la manipolazione scorretta può provocare delle scariche pericolose.

- Usare gli apparecchi solo all'interno di locali e proteggerli dall'acqua gocciolante e dagli spruzzi d'acqua, da alta umidità dell'aria e dal calore (temperatura d'impiego ammessa fra 0 e 40 °C).
- Staccare subito l'alimentatore dalla presa di rete se:
  1. il ricevitore o l'alimentatore presentano dei danni visibili;
  2. dopo una caduta o dopo eventi simili sussiste il sospetto di un difetto;

3. l'apparecchio non funziona correttamente. Per la riparazione rivolgersi sempre ad un'officina competente.

- Per la pulizia usare solo un panno morbido, asciutto; non impiegare in nessun caso prodotti chimici o acqua.
- Nel caso di uso improprio, di collegamento sbagliato, di impiego scorretto o di riparazione non a regola d'arte degli apparecchi, non si assume nessuna responsabilità per eventuali danni consequenziali a persone o a cose e non si assume nessuna garanzia per gli apparecchi.

Se si desidera eliminare gli apparecchi definitivamente, consegnarli per lo smaltimento ad un'istituzione locale per il riciclaggio.

# 3 Possibilità d'impiego

In combinazione con un radiomicrofono, il ricevitore multifrequenza TXS-875 costituisce un sistema di trasmissione audio senza fili che è particolarmente indicato per musicisti e per l'impiego dal vivo sul palcoscenico. Grazie alla trasmissione senza fili all'impianto audio della musica o della lingua parlata, il musicista è libero nei suoi movimenti.

Il ricevitore True diversity* è operante nel campo UHF 518 – 542 MHz. La frequenza per la trasmissione audio può essere scelta liberamente in questo campo (a passi di 125 kHz).

Dal programma IMG STAGELINE si possono usare i seguenti trasmettitori

– TXS-875HT (codice 25.5340)
  Microfono a mano con trasmettitore multifrequenza integrato

– TXS-875HSE (codice 25.5330)
  Trasmettitore multifrequenza tascabile, adatto per il collegamento con un microfono headset o cravatta.

* **True Diversity:** Il segnale trasmesso viene ricevuto da due antenne e amplificato in due moduli separati di ricezione. Quindi sarà elaborato il segnale con ricezione migliore.

## 3.1 Conformità e omologazione

Con la presente, la MONACOR INTERNATIONAL dichiara che il ricevitore TXS-875 è conforme alla direttiva 2014/53/UE. La dichiarazione di conformità UE è disponibile in Internet:

www.imgstageline.com

Il ricevitore può essere usato nei seguenti paesi:

**DE**

Il relativo trasmettitore richiede la registrazione, vedi le istruzioni del trasmettitore!

## 3.2 Montaggio in un rack

Per l'inserimento in un rack per apparecchi con larghezza di 482 mm (19"), come accessorio è disponibile il supporto RCB-870 (codice 24.2830), che riesce ad accogliere fino a due ricevitori. Nel rack, il supporto richiede 1 RS (1 unità di altezza = 44,5 mm).

# 4 Collegamento

1) Inserire le due antenne in dotazione (6) nelle prese BNC ANT. 1 e ANT. 2 (11) e disporle in senso verticale.

   **Consiglio:** Per aumentare la portata di trasmissione e per ridurre le interferenze è possibile usare la coppia di amplificatori di segnali per antenne TXS-875B (codice 15.0840) disponibile come accessorio. Gli amplificatori sono alimentati attraverso le prese per antenne del ricevitore.

2) Per il collegamento con l'apparecchio a valle (p. es. con un mixer), il ricevitore dispone di due uscite audio:
   – AF OUT. BAL (10) = uscita XLR simmetrica per il collegamento con un ingresso simmetrico per microfono
   – AF OUT. UNBAL (9) = uscita jack 6,3 mm asimmetrica, per il collegamento con un ingresso Line (un cavo adatto si trova in dotazione).

   Se l'apparecchio a valle possiede un ingresso microfono simmetrico conviene usare l'uscita XLR per garantire una trasmissione ottimale del segnale.

   Provvedere al collegamento con l'apparecchio a valle. Accendere tale apparecchio oppure aprire il relativo fader del mixer solo quando il sistema di microfoni è completamente acceso.

3) Per l'alimentazione collegare l'alimentatore in dotazione con la presa d'alimentazione (8) e inserirlo in una presa di rete (230 V/50 Hz).

# 5 Funzionamento

1) Accendere il ricevitore con il tasto POWER (5) (tenerlo premuto per 1 sec. ca.)

   La visualizzazione della frequenza (i) nel display (2) indica la frequenza attuale. Finché l'apparecchio non riceve nessun segnale radio sulla frequenza impostata rimane muto [si legge MUTE (h)].

2) Accendere il trasmettitore (TXS-875HT o TXS-875HSE). Se sul trasmettitore e sul ricevitore sono impostate frequenze differenti, impostare sul ricevitore la frequenza del trasmettitore manualmente o attraverso la ricerca automatica ☞ vedi cap. 5.1.

   Se sul trasmettitore e sul ricevitore è impostata la stessa frequenza, la modalità muta è disattivata [la scritta MUTE (h) si spegne]. Si accende una delle indicazioni A o B (g) per segnalare quale dei due moduli separati di ricezione riceve il segnale più forte. Il diagramma a barre RF (c) indica la qualità dei ricezione: con il numero dei segmenti cresce anche la qualità.

   Se la ricezione è troppo debole verificare se

   a) le batterie del trasmettitore sono scariche.
      Il simbolo di batteria (d) sul display indica lo stato di carica delle batterie del trasmettitore:

      carica → scarica

   b) la distanza fra trasmettitore e ricevitore è troppo grande.

   c) la ricezione è disturbata da oggetti che si trovano fra i due apparecchi.
      Il trasmettitore e il ricevitore dovrebbero essere a 50 cm min. da oggetti metallici e possibili fonti di disturbo, come p. es. motori elettrici o lampade fluorescenti.

   d) la ricezione migliora muovendo le antenne (6).

   **N. B.:** Se la potenza del segnale radio si riduce sotto un valore soglia definito, il ricevitore ammutolisce. In questo modo si evita il fruscio nel ricevitore durante interferenze o durante lo spegnimento del trasmettitore. Sul display si legge MUTE (h). La modalità muta viene disattivata non appena l'apparecchio riceve di nuovo un segnale sufficientemente potente.

3) Accendere l'apparecchio audio a valle oppure aprire il relativo fader del mixer.

4) Parlare/cantare con il microfono. Il volume del segnale audio ricevuto viene indicato sul display con l'indicazione AF (b) e con l'indicazione PEAK (e): con il numero dei segmenti AF aumenta anche il livello del volume. L'indicazione PEAK dovrebbe accendersi solo brevemente con picchi del segnale; se rimane accesa, il livello è troppo alto e si manifestano delle distorsioni.

   Impostare il volume ottimale sul trasmettitore secondo le indicazioni AF e PEAK (☞ vedi le istruzioni di quest'ultimo).

5) Con il regolatore del volume (1) adattare il livello d'uscita del ricevitore all'ingresso dell'apparecchio a valle.

6) Il ricevitore può essere bloccato per escludere una modifica involontaria della frequenza o lo spegnimento ☞ vedi cap. 5.2.

7) Dopo l'uso spegnere il ricevitore con l'interruttore POWER (5) (tenerlo premuto per 1 sec. min.). Se il ricevitore non viene usato per un periodo prolungato conviene staccare l'alimentatore dalla rete perché consuma una piccola quantità di corrente anche se è spento.

## 5.1 Impostazione della frequenza di ricezione

L'impostazione della frequenza di ricezione può essere fatta manualmente o attraverso la ricerca automatica.

### 5.1.1 Modalità "FREQ.": Impostazione manuale della frequenza

1) Tener premuto il tasto SET (3) per 2 sec. Il display indica brevemente FrEQUE e ritorna quindi alla visualizzazione precedente. Nella modalità di impostazione "FREQ." lampeggia sempre la scritta FREQ. (f).

   **N. B.:** Per uscire dalla modalità "FREQ." senza impostare nessuna frequenza premere il tasto SET. L'apparecchio passa quindi nella modalità "SCAN". In questa modalità premere di nuovo il tasto SET. Il display segnala CAnCEL e l'apparecchio ritorna al funzionamento normale.

2) Impostare la frequenza con i tasti freccia (4): con ogni pressione del tasto ▲, la frequenza aumenta di 125 kHz, con ogni pressione del tasto ▼, la frequenza viene ridotta di 125 kHz.

3) Per memorizzare la frequenza premere di nuovo il tasto SET. Il display segnala brevemente StorE e l'apparecchio ritorna al funzionamento normale.

### 5.1.2 Modalità "SCAN": Ricerca automatica della frequenza

La modalità "SCAN" può essere chiamata solo quando l'apparecchio si trova nella modalità "FREQ." e se in tale modalità non sono stati azionati i tasti freccia (4).

1) Il trasmettitore deve essere acceso con impostata la frequenza desiderata ☞ vedi le istruzioni del trasmettitore.

2) Per entrare nella modalità "FREQ." tener premuto il tasto SET (3) per 2 sec. Quindi, per passare alla modalità "SCAN" premere il tasto un'altra volta. Il display indica brevemente SCAn e ritorna quindi alla visualizzazione precedente. Nella modalità di impostazione "SCAN" lampeggia sempre la scritta SCAN (a).

   **N. B.:** Per uscire dalla modalità "SCAN" senza avviare la ricerca automatica premere di nuovo il tasto SET. Il display segnala CAnCEL e l'apparecchio ritorna al funzionamento normale.

3) Avviare la ricerca automatica con uno dei tasti freccia (4):

   – Se la frequenza del trasmettitore è superiore alla frequenza attualmente impostata sul ricevitore premere il tasto ▲. Le frequenze scorrono in ordine crescente.

   – Se la frequenza del trasmettitore è inferiore alla frequenza attualmente impostata sul ricevitore premere il tasto ▼. Le frequenze scorrono in ordine decrescente.

   Quando si raggiunge la frequenza impostata sul trasmettitore, la ricerca automatica si arresta.

4) Per memorizzare la frequenza premere di nuovo il tasto SET. Il display segnala brevemente StorE e l'apparecchio ritorna al funzionamento normale.

## 5.2 Funzione di blocco

Se è attivata la funzione di blocco non è più possibile spegnere il ricevitore e chiamare le modalità d'impostazione della frequenza. Se si cerca di farlo lo stesso, il display segnala brevemente LocOn e ritorna quindi alla visualizzazione precedente.

Per **attivare la funzione di blocco** tener premuto il tasto ▲ (4) finché il display indica LocOn. Liberando il tasto, il display ritorna alla visualizzazione precedente, il ricevitore è bloccato.

Per **disattivare la funzione di blocco** tener premuto il tasto ▲ finché il display indica LocOFF. Liberando il tasto, il display ritorna alla visualizzazione precedente, il blocco è disattivato.

# 6 Dati tecnici

| | |
|---|---|
| Tipo di apparecchio: | Ricevitore multifrequenza PLL in tecnica true diversity |
| Campo di frequenze radio: | 518 – 542 MHz |
| Stabilità frequenze: | ±0,005 % |
| Campo di frequenze audio: | 40 – 18 000 Hz |
| Fattore di distorsione: | < 0,6 % |
| Dinamica: | > 105 dB |
| Soppressione fruscio (squelch): | tono pilota/noise mute |
| Uscite audio | |
| XLR, simm.: | 150 mV/150 Ω |
| jack 6,3 mm, asimm.: | 900 mV/1 kΩ |
| Temperatura d'esercizio: | 0 – 40 °C |
| Alimentazione: | ⎓ 12 V/200 mA tramite alimentatore in dotazione su 230 V/50 Hz |
| Dimensioni (senza antenne): | 211 × 40 × 130 mm |
| Peso: | 1100 g |

Con riserva di modifiche tecniche.

*La MONACOR® INTERNATIONAL GmbH & Co. KG si riserva ogni diritto di elaborazione in qualsiasi forma delle presenti istruzioni per l'uso. La riproduzione – anche parziale – per propri scopi commerciali è vietata.*

# Ontvanger voor een radiomicrofoon

Deze handleiding is bedoeld voor gebruikers zonder bijzondere vakkennis. Lees de handleiding grondig door, alvorens het apparaat in gebruik te nemen, en bewaar ze voor latere raadpleging. Op de uitklapbare pagina 3 vindt u een overzicht van alle bedieningselementen en de aansluitingen.

## 1 Overzicht

### 1.1 Frontpaneel

1 Volumeregelaar voor het uitgangsniveau op de uitgangen AF OUT. (9) en (10)

2 LC-multifunctioneel display (afb. 2)

a Melding SCAN: knippert in de instelmodus "SCAN" (automatische frequentiezoekfunctie)

b Melding AF ("Audio Frequency") voor het volume van het ontvangen audiosignaal [onafhankelijk van de volumeregelaar (1)]: hoe langer de balk, hoe hoger het volumeniveau

c Melding RF ("Radio Frequency") voor de ontvangststerkte van het radiosignaal: hoe langer de balk, hoe beter de ontvangst

d Aanduiding batterijstatus: geeft de laadtoestand aan van de batterijen in de zender

e Melding PEAK voor het ontvangen audiosignaal: mag slechts even oplichten bij signaalpieken; als ze continu oplicht, dan is het audiosignaal overstuurd

f Melding FREQ.: knippert in de instelmodus "FREQ." (manuele instelling van de frequentie)

g Ontvangstaanduiding A resp. B: geeft aan welke van beide ontvangstmodules van het apparaat telkens het krachtigste radiosignaal ontvangt.

h Melding MUTE: geeft aan dat de ontvanger werd gedempt, omdat hij geen resp. een te zwak radiosignaal ontvangt

i Weergave van de ingestelde frequentie

3 Toets SET voor het oproepen en verlaten van de instelmodussen "FREQ." (manuele frequentie-instelling ☞ hoofdstuk 5.1.1) en "SCAN" (automatische frequentiezoekfunctie ☞ hoofdstuk 5.1.2)

4 Pijltoetsen voor het instellen van de frequentie

– in de modus "FREQ.":
  ▲ frequentie verhogen
  ▼ frequentie verlagen

– in de modus "SCAN":
  ▲ frequentiezoekfunctie omhoog
  ▼ frequentiezoekfunctie omlaag

Behalve voor de instelmodussen wordt de toet ▲ gebruikt voor het activeren en deactiveren van de vergrendelingsfunctie: houd de toets hiervoor ingedrukt tot het display LocOn (vergrendeling aan) resp. LocOFF (vergrendeling uit) weergeeft.

5 POWER-schakelaar

### 1.2 Achterzijde

6 Ontvangstantennes

7 Trekontlasting voor de kabel van de netadapter

8 Voedingsspanningsjack voor aansluiting van de meegeleverde netadapter

9 Ongebalanceerde uitgangsjack AF OUT. UNBAL. (6,3 mm-jack) voor aansluiting op een lijningang van een mengpaneel of versterker

10 Gebalanceerde uitgangsjack AF OUT. BAL. (XLR) voor aansluiting op een gebalanceerde microfooningang van een mengpaneel of versterker

11 BNC-antennejacks ANT. 1 en ANT. 2 voor de twee meegeleverde antennes (6)

## 2 Veiligheidsvoorschriften

De apparaten (ontvanger en netadapter) zijn in overeenstemming met alle relevante EU-Richtlijnen en dragen daarom het CE-kenmerk.

**WAARSCHUWING** De netspanning van de netadapter is levensgevaarlijk. Open de netadapter niet, want door onzorgvuldige ingrepen loopt u het risico van elektrische schokken.

- De apparaten zijn uitsluitend geschikt voor gebruik binnenshuis. Vermijd druip- en spatwater, plaatsen met een hoge vochtigheid en uitzonderlijk warme plaatsen (toegestaan omgevingstemperatuurbereik: 0 – 40 °C).
- Trek de netadapter onmiddellijk uit het stopcontact,

1. wanneer de ontvanger of de netadapter zichtbaar beschadigd zijn,
2. wanneer er een defect zou kunnen optreden nadat het apparaat bijvoorbeeld is gevallen,
3. wanneer het apparaat slecht functioneert.

De apparaten moeten in elk geval hersteld worden door een gekwalificeerd vakman.

- Verwijder het stof met een droge, zachte doek. Gebruik zeker geen chemicaliën of water.
- In geval van ongeoorloofd of verkeerd gebruik, verkeerde aansluiting, foutieve bediening of van herstelling door een niet-gekwalificeerd persoon vervalt de garantie en de verantwoordelijkheid voor hieruit resulterende materiële of lichamelijke schade.

Wanneer de apparaten definitief uit bedrijf worden genomen, bezorg ze dan voor verwerking aan een plaatselijk recyclagebedrijf.

## 3 Toepassingen

De multifrequentie-ontvanger TXS-875 vormt in combinatie met een radiomicrofoon een draadloos audiotransmissiesysteem dat in het bijzonder voor muzikanten en live-gebruik op het podium geschikt is. Door de draadloze transmissie van muziek of spraak naar de geluidsinstallatie behoudt de muzikant tijdens het concert zijn bewegingsvrijheid.

De True Diversity*-ontvanger werkt in het UHF-frequentiebereik 518 – 542 MHz. De frequentie voor de audiotransmissie kan binnen dit bereik willekeurig worden geselecteerd (frequentierooster 125 kHz).

Volgende zenders uit het gamma van IMG STAGELINE kunnen worden gebruikt:

– TXS-875HT (bestelnr. 25.5340)
handmicrofoon met ingebouwde multifrequentiezender

– TXS-875HSE (bestelnr. 25.5330)
Multifrequentie-zakzender, geschikt voor het aansluiten van een hoofdmicrofoon of een dasspeldmicrofoon

* **True Diversity:** Het zendersignaal wordt door twee antennes ontvangen en in twee afzonderlijke ontvangstmodules versterkt. Het beste van de ontvangen signalen wordt dan verder bewerkt.

### 3.1 Conformiteit en goedkeuring

Hiermee verklaart MONACOR INTERNATIONAL dat de ontvanger TXS-875 in overeenstemming is met de richtlijn 2014/53/EU. De EU-conformiteitsverklaring is beschikbaar op het internet:

www.imgstageline.com

De ontvanger mag in de volgende landen worden gebruikt:

**DE**

De bijbehorende zender moet worden geregistreerd, zie gebruikshandleiding van de zender!

### 3.2 Montage in een rack

Voor de montage in een rack voor apparatuur met een breedte van 482 mm (19”) kunt u als toebehoren de houder RCB-870 (bestelnr. 24.2830) bestellen, waarin maximaal twee ontvangers passen. De houder vereist een hoogte van 1 HE (rack-eenheid = 44,5 mm).

## 4 Aansluiting

1) Steek de twee meegeleverde antennes (6) in de BNC-antennejacks ANT. 1 en ANT. 2 (11) en plaats ze rechtop.

   **Hint:** Om de reikwijdte en de storingvrijheid te verbeteren, kunt u het antennesignaal-versterkerpaar TXS-875B gebruiken dat als toebehoren verkrijgbaar is (bestelnr. 15.0840). De versterkers worden gevoed via de antennejacks van de ontvanger.

2) Voor de aansluiting op het volgende apparaat (b.v. mengpaneel) heeft de ontvanger twee audio-uitgangen:

   – AF OUT. BAL. (10)
   gebalanceerde XLR-uitgang, voor de aansluiting op een gebalanceerde microfooningang

   – AF OUT. UNBAL. (9)
   ongebalanceerde 6,3 mm-stekkeruitgang voor de aansluiting op een lijningang (een passende aansluitkabel is in de levering inbegrepen)

   Indien het nageschakelde toestel een gebalanceerde microfooningang heeft, moet voor een optimale signaaloverdracht de XLR-uitgang worden gebruikt.

   Breng de betreffende aansluiting op het nageschakelde toestel tot stand. Schakel het volgende toestel pas in resp. draai de betreffende regelaar op het mengpaneel pas open, wanneer het microfoonsysteem volledig ingeschakeld is.

3) Om het apparaat van stroom te voorzien, sluit u de bijgeleverde netadapter aan op de voedingsspanningsjack (8) en plugt u hem in een stopcontact (230 V/50 Hz).

## 5 Bediening

1) Schakel de ontvanger in met de toets POWER (5) (houd de toets ca. 1 seconde ingedrukt).

   De frequentieweergave (i) op het display (2) geeft de momenteel ingestelde ontvangstfrequentie aan. Zolang het apparaat op de ingestelde frequentie geen radiosignaal van de zender ontvangt, is het gedempt [melding MUTE (h) wordt weergegeven].

2) Schakel de zender in (TXS-875HT resp. TXS-875HSE). Indien zender en ontvanger op verschillende frequenties zijn ingesteld, stelt u de ontvanger manueel of via de automatische frequentiezoekfunctie in op de frequentie van de zender ☞ zie hiervoor hoofdstuk 5.1.

   Indien zender en ontvanger op dezelfde frequentie zijn ingesteld, is de functie MUTE niet ingeschakeld [melding MUTE (h) verdwijnt van het display]. Een van de aanduidingen A of B (g) licht op en geeft zo aan welke van beide gescheiden ontvangstmodules van het apparaat telkens het krachtigste radiosignaal ontvangt. De balk RF (c) duidt de kwaliteit van de ontvangst aan: hoe meer segmenten van de balk worden weergegeven, hoe beter de ontvangst.

   Indien de ontvangst te zwak is, controleer dan of

   a) de batterijen van de zender leeg zijn.
      Het batterijsymbool (d) op het display geeft de actuele laadtoestand van de batterijen van de zender aan:

      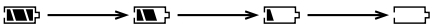

      vol leeg

   b) de afstand tussen de zender en ontvanger te groot is.

   c) de ontvangst door voorwerpen in de transmissielijn verstoord is.
      Zender en ontvanger moeten een afstand van minstens 50 cm bewaren ten opzichte van metalen voorwerpen en mogelijke storingsbronnen zoals elektromotoren of neonlampen.

   d) de ontvangst verbetert door de antennes (6) te draaien.

   **Opmerking:** Indien de sterkte van het radiosignaal onder een vastgelegde drempelwaarde zakt, wordt de ontvanger gedempt. Zo vermijdt u geruis bij ontvangststoringen of bij het uitschakelen van de zender. Op het display verschijnt dan de melding MUTE (h). De demping wordt uitgeschakeld, wanneer het toestel weer een voldoende sterk radiosignaal ontvangt.

3) Schakel het nageschakelde audioapparaat in resp. schuif de betreffende regelaar op het mengpaneel open.

4) Spreek/zing in de microfoon. Het volumeniveau van het ontvangen audiosignaal wordt door de balkindicatie AF (b) en de melding PEAK (e) aangeduid: hoe meer segmenten van de balk AF worden weergegeven, hoe hoger het volumeniveau. De melding PEAK mag uitsluitend bij signaalpieken even oplichten. Als ze continu oplicht, dan is het niveau te hoog en treden er vervormingen op.

   Stel voor de zender aan de hand van de meldingen AF en PEAK het optimale volume in ☞ zie gebruikshandleiding van de zender.

5) Stem met de volumeregelaar (1) het uitgangsniveau van de ontvanger af op de ingang van het volgende apparaat.

6) De ontvanger kan worden geblokkeerd om een onbedoelde wijziging van de frequentie of het uitschakelen te verhinderen ☞ zie hoofdstuk 5.2.

7) Schakel de ontvanger na gebruik uit met de schakelaar POWER (5) (houd de toets minstens 1 seconde ingedrukt). Wanneer u de ontvanger langere tijd niet gebruikt, neemt u de adapter uit het stopcontact, omdat deze ook bij uitgeschakelde ontvanger nog een klein verbruik heeft.

### 5.1 De ontvangstfrequentie instellen

Het instellen van de ontvangstfrequentie kan zowel manueel als via de automatische frequentiezoekfunctie gebeuren.

#### 5.1.1 Modus “FREQ.”: manuele instelling van de frequentie

1) Houd de toets SET (3) 2 seconden ingedrukt. Het display geeft even FrEQUE weer en wisselt dan terug naar de vorige weergave. In de instelmodus “FREQ.” knippert steeds de melding FREQ (f).

   **Opmerking:** Om de modus “FREQ.” te verlaten zonder de frequentie in te stellen, drukt u op de toets SET. Het toestel schakelt dan naar de modus “SCAN”. Druk in de modus “SCAN” opnieuw op de toets SET. Op het display verschijnt CAnCEL, vervolgens schakelt het toestel terug naar normaal bedrijf.

2) Stel met de pijltoetsen (4) de frequentie in: Bij elke druk op de toets ▲ neemt de frequentie toe met 125 kHz, bij elke druk op de toets ▼ neemt de frequentie af met 125 kHz.

3) Om de frequentie op te slaan, drukt u opnieuw op de toets SET. Op het display verschijnt even StorE en het apparaat schakelt terug naar normaal bedrijf.

### 5.1.2 Modus "SCAN": automatische frequentiezoekfunctie

De modus "SCAN" kan alleen worden opgeroepen, wanneer het apparaat zich in modus "FREQ." bevindt en wanneer in deze modus niet op de pijltoetsen (4) werd gedrukt.

1) De zender moet ingeschakeld en op de gewenste zendfrequentie ingesteld zijn ☞ zie gebruikshandleiding van de zender.

2) Om naar de modus "FREQ." te gaan, houdt u de toets SET (3) gedurende 2 seconden ingedrukt. Om dan naar de modus "SCAN" te gaan, drukt u opnieuw op de toets. Het display geeft even SCAn weer en wisselt dan terug naar de vorige weergave. In de instelmodus "SCAN" knippert steeds de melding SCAN (a).

   **Opmerking:** Om de modus "SCAN" te verlaten zonder de zoekfunctie te starten, drukt u opnieuw op de toets SET. Op het display verschijnt CAnCEL, vervolgens schakelt het toestel terug naar normaal bedrijf.

3) Start de zoekfunctie met een van de pijltoetsen (4):
   – Als de zenderfrequentie boven de frequentie ligt die momenteel op de ontvanger is ingesteld, drukt u op de toets ▲. De frequenties worden in stijgende volgorde overlopen.
   – Als de zenderfrequentie onder de frequentie ligt die momenteel op de ontvanger is ingesteld, drukt u op de toets ▼. De frequenties worden in dalende volgorde overlopen.

   Bij bereiken van de ingestelde frequentie stopt de zoekfunctie.

4) Om de frequentie op te slaan, drukt u opnieuw op de toets SET. Op het display verschijnt even StorE en het apparaat schakelt terug naar normaal bedrijf.

## 5.2 Sperfunctie

Bij geactiveerde sperfunctie kunt u de ontvanger niet meer uitschakelen noch de modussen voor het instellen van de frequentie oproepen. Als u dit probeert, geeft het display even de melding LocOn aan en wisselt het dan opnieuw naar de vorige weergave.

Om **de sperfunctie te activeren** houdt u de toets ▲ (4) ingedrukt tot op het display de melding LocOn verschijnt. Als u de toets loslaat, wisselt het display terug naar de vorige weergave, de ontvanger is geblokkeerd.

Om **de sperfunctie te deactiveren** houdt u de toets ▲ ingedrukt tot op het display de melding LocOFF verschijnt. Als u de toets loslaat, wisselt het display terug naar de vorige weergave, de blokkering is opgeheven.

# 6 Technische gegevens

| | |
|---|---|
| Apparaattype: | PLL-multifrequentie-ontvanger met True Diversity-techniek |
| Radiofrequentiebereik: | 518 – 542 MHz |
| Frequentiestabiliteit: | ±0,005 % |
| Audiofrequentiebereik: | 40 – 18 000 Hz |
| THD: | < 0,6 % |
| Dynamiek: | > 105 dB |
| Ruisonderdrukking (squelch): | Piloottoon/Noise Mute |
| Audio-uitgangen | |
| XLR, gebalanceerd: | 150 mV/150 Ω |
| 6,3 mm-jack, ongebalanceerd: | 900 mV/1 kΩ |
| Omgevings-temperatuurbereik: | 0 – 40 °C |
| Voedingsspanning: | ⎓ 12 V/200 mA via de bijgeleverde netadapter op 230 V/50 Hz |
| Afmetingen (zonder antennes): | 211 × 40 × 130 mm |
| Gewicht: | 1100 g |

Wijzigingen voorbehouden.

*Deze gebruiksaanwijzing is door de auteurswet beschermd eigendom van MONACOR® INTERNATIONAL GmbH & Co. KG. Een reproductie – ook gedeeltelijk – voor eigen commerciële doeleinden is verboden.*

# Receptor para un micrófono inalámbrico

Estas instrucciones van dirigidas a usuarios sin ningún conocimiento técnico específico. Lea atentamente estas instrucciones antes de utilizar el aparato y guárdelas para usos posteriores.

Puede encontrar todos los elementos de funcionamiento y las conexiones que se describen en la página 3 desplegable.

## 1 Vista general

### 1.1 Parte delantera

1 Control de volumen para el nivel de salida en las salidas AF OUT. (9) y (10)

2 Pantalla LCD multifunción (fig. 2)

a indicación SCAN: parpadea en el modo de ajuste "SCAN" (búsqueda automática de frecuencias)

b indicación AF ("Audio Frequency") para el volumen de la señal audio recibida [independiente del control de volumen (1)]: cuanto más larga es la barra gráfica, más alto es el nivel del volumen

c indicación RF ("Radio Frequency") para la potencia recibida de la señal de radio: cuanto más larga es la barra gráfica, mejor es la recepción

d indicación del estado de la batería: indica el estado de las baterías del emisor

e indicación PEAK para la señal de audio recibida: sólo debería iluminarse brevemente con picos de señal; si se ilumina permanentemente, la señal de audio está sobrecargada

f indicación FREQ.: parpadea en el modo de ajuste "FREQ." (ajuste manual de frecuencia)

g indicación de recepción A o B: indica cual de las dos partes de recepción del aparato recibe la señal de radio más potente

h indicación MUTE: indica que el receptor está silenciado porque recibe o una señal de radio demasiado débil, o ninguna señal de radio

i indicación de la frecuencia ajustada

3 Tecla SET para seleccionar y salir de los modos de ajuste "FREQ." (ajuste de frecuencia manual ☞ capítulo 5.1.1) y "SCAN" (búsqueda de frecuencia automática ☞ capítulo 5.1.2)

4 Teclas cursor para el ajuste de frecuencia

– en el modo "FREQ.":
  ▲ para aumentar la frecuencia
  ▼ para disminuir la frecuencia

– en el modo "SCAN":
  ▲ búsqueda de frecuencia hacia arriba
  ▼ búsqueda de frecuencia hacia abajo

Si no se usa los modos de ajuste la tecla ▲ sirve para activar y desactivar la función de bloqueo: mantenga la tecla presionada hasta que la pantalla indique LocOn (bloqueo activado) o LocOFF (bloqueo desactivado)

5 Interruptor ON/OFF

### 1.2 Parte trasera

6 Antenas de recepción

7 Sujeción para el cable del alimentador

8 Jack de alimentación para conectar el alimentador entregado

9 Jack de salida asimétrica AF OUT. UNBAL. (jack 6,3 mm) para conectar una entrada de línea de un mezclador o un amplificador

10 Salida simétrica AF OUT. BAL. (XLR) para conectar una entrada de micrófono simétrica de un mezclador o un amplificador

11 Jacks de antena BNC ANT. 1 y ANT. 2 para las dos antenas entregadas (6)

## 2 Notas de seguridad

Los aparatos (receptor y alimentador) corresponden a todas las directivas relevantes de la UE y por ello están marcados con CE.

**ADVERTENCIA** El alimentador utiliza un voltaje peligroso. Deje el mantenimiento en manos del personal cualificado. El manejo inexperto del aparato puede provocar una descarga.

- Los aparatos están adecuados para su aplicación sólo en interiores. Protéjalos contra goteos, salpicaduras, humedad elevada del aire y calor. Rango de temperatura ambiente admisible: 0–40 °C.
- Desconecte inmediatamente el alimentador del enchufe si:
  1. El receptor o el alimentador están visiblemente dañados.
  2. El aparato ha sufrido daños después de una caída o accidente similar.

3. No funciona correctamente.
   Sólo el personal técnico puede reparar los aparatos bajo cualquier circunstancia.

- Utilice sólo un paño suave y seco para la limpieza; no utilice nunca ni agua ni productos químicos.
- No podrá reclamarse garantía o responsabilidad alguna por cualquier daño personal o material resultante si los aparatos se utilizan para otros fines diferentes a los originalmente concebidos, si no se conectan correctamente, no se utilizan adecuadamente o no se reparan por expertos.

Si va a poner los aparatos definitivamente fuera de servicio, llévelos a la planta de reciclaje mas cercana para que su eliminación no sea perjudicial para el medioambiente.

# 3 Aplicaciones

Combinado con un micrófono inalámbrico, el receptor multifrecuencia TXS-875 constituye un sistema de transmisión audio inalámbrico que es ideal para músicos y actuaciones en directo en escenario. La transmisión inalámbrica de música o habla al sistema audio asegura al músico libertad de movimiento durante la actuación.

El receptor True Diversity* funciona en el rango de frecuencia UHF de 518 a 542 MHz. En este rango, la frecuencia de transmisión audio puede ser seleccionada como se desee (espaciado de frecuencia 125 kHz).

Se pueden utilizar los emisores siguientes de la gama IMG STAGELINE:

– TXS-875HT (ref. núm. 25.5340)
  Micrófono de mano con emisor multifrecuencia integrado
– TXS-875HSE (ref. núm. 25.5330)
  Emisor de petaca multifrecuencia, indicado para conectar a un micrófono de cabeza o a un micrófono de solapa

* **True Diversity:** La señal enviada se recibe mediante dos antenas y se amplifica en dos partes receptoras separadas. Luego se procesa la señal con la mayor calidad de recepción.

## 3.1 Conformidad y aprobación

Por la presente, MONACOR INTERNATIONAL declara que el receptor TXS-875 cumple con la directiva 2014/53/UE. La declaración de conformidad de la UE está disponible en Internet:

www.imagestageline.com

El receptor puede funcionar en los siguientes países:

**DE**

Se debe registrar el emisor correspondiente – ¡vea las instrucciones de funcionamiento del emisor!

## 3.2 Montaje en rack

Para la inserción en un rack para unidades de una anchura de 482 mm (19”) está disponible como accesorio el portador RCB-870 (ref. núm. 24.2830), que puede albergar un máximo de dos receptores. El portador requiere una unidad de rack (= 44,5 mm).

# 4 Conexión

1) Inserte las dos antenas entregadas (6) en los jacks de antena BNC ANT. 1 y ANT. 2 (11) y póngalas en posición vertical.

   **Consejo:** Para aumentar el rango de transmisión y la resistencia a las interferencias, es posible usar la pareja de amplificadores de señal de antena TXS-875B (ref. núm. 15.0840) disponible como accesorio. Los amplificadores se entregan con alimentación mediante los jacks de antena del receptor.

2) Para conectar el aparato subsiguiente (p. ej. un mezclador) el receptor está provisto de dos salidas audio:
   – AF OUT. BAL. (10)
     salida XLR simétrica para conectar a una entrada de micrófono simétrica
   – AF OUT. UNBAL. (9)
     jack de salida 6,3 mm asimétrica para conectar a una entrada de línea (con el aparato se entrega un cable de conexión adecuado)

   Si el aparato subsiguiente está dotado de una entrada de micrófono simétrica, conviene usarse la salida XLR para una transmisión de señal óptima.

   Haga la conexión correspondiente al aparato subsiguiente. No encienda el aparato subsiguiente o no avance el fader correspondiente en el mezclador antes de que el sistema de micrófono haya sido completamente encendido.

3) Para la alimentación, conecte el alimentador entregado al jack de alimentación (8) y a un enchufe (230 V/50 Hz).

# 5 Funcionamiento

1) Encienda el receptor con el interruptor POWER (5) (mantenga la tecla presionada durante aprox. 1 seg.).

   La indicación de frecuencia (i) en la pantalla (2) muestra la frecuencia de recepción actual ajustada. Mientras el aparato no reciba una señal de radio del emisor en la frecuencia ajustada, está silenciado [aparece MUTE (h)].

2) Encienda el emisor (TXS-875HT o TXS-875HSE). Si el emisor y el receptor han sido ajustados en diferentes frecuencias, ajuste el receptor en la frecuencia del emisor o bien manualmente o bien mediante la búsqueda de frecuencia automática ☞ vea el capítulo 5.1.

   Si el emisor y el receptor han sido ajustados en la misma frecuencia, el silenciamiento ha sido desactivado [desaparece MUTE (h)]. Una de las indicaciones A o B (g) se ilumina para indicar cual de las dos partes de recepción separadas del aparato recibe la señal de radio más potente. La barra gráfica RF (c) indica la calidad de recepción: cuanto más segmentos haya en la barra gráfica, mejor recepción.

   Si la recepción es demasiado débil, compruebe si:

   a) las baterías del emisor están gastadas.
      El símbolo de la batería (d) en la pantalla indica el estado actual de la carga de las baterías del emisor:

      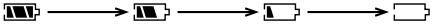

      llena — gastada

   b) la distancia entre el emisor y el receptor es demasiado grande.

   c) objetos interfieren con la recepción en la vía de transmisión.
      El emisor y receptor deberían ser colocados a una distancia mínima de 50 cm de objetos metálicos y fuentes de interferencias potenciales, como p. ej. motores o tubos fluorescentes.

   d) la recepción puede ser mejorada girando las antenas (6).

   **Nota:** Si la potencia de la señal de radio cae por debajo de un valor de umbral definido, el receptor se silenciará. Esto prevendrá ruidos en el receptor en caso de recepción de interferencia o cuando se apague el emisor. Entonces la pantalla indica MUTE (h). El silenciamiento se desactiva tan pronto como el aparato recibe una señal de radio de suficiente potencia otra vez.

3) Encienda el subsiguiente aparato de audio o avance el fader correspondiente en el mezclador.

4) Hable/cante en el micrófono. El nivel de volumen de la señal audio recibida se muestra a través de la barra gráfica AF (b) y la indicación PEAK (e): cuanto más segmentos haya en la barra gráfica, más alto es el nivel del volumen. La indicación PEAK sólo debería iluminarse brevemente cuando haya un pico de señal. Si se ilumina permanentemente, el nivel es demasiado alto y se producen distorsiones.

   Ajuste el volumen óptimo en el emisor mediante las indicaciones AF y PEAK ☞ vea las instrucciones de funcionamiento del emisor.

5) Con el control de volumen (1) adapte el nivel de salida del receptor a la entrada del aparato subsiguiente.

6) El receptor puede ser bloqueado para prevenir que la frecuencia se haya cambiado accidentalmente o que el aparato se haya apagado accidentalmente ☞ vea el capítulo 5.2.

7) Tras el funcionamiento apague el receptor con el interruptor POWER (5) (mantenga la tecla presionada durante 1 seg. como mínimo). Si el receptor no se usa durante un largo periodo, desconecte el alimentador de la red porque éste tendrá un bajo consumo incluso cuando el receptor está apagado.

## 5.1 Ajuste la frecuencia de recepción

La frecuencia de recepción puede o bien ser ajustada manualmente o bien mediante búsqueda de frecuencia automática.

### 5.1.1 Modo "FREQ.": ajuste de frecuencia manual

1) Mantenga la tecla SET (3) presionada durante 2 seg. La pantalla indicará brevemente FrEQUE y entonces volverá a su indicación previa. En el modo de ajuste "FREQ.", FREQ (f) se mantiene parpadeando.

   **Nota:** Para salir del modo "FREQ." sin ajustar la frecuencia, presione la tecla SET. Entonces el aparato cambia al modo "SCAN". En el modo "SCAN", presione la tecla SET una vez más. La pantalla indica CAnCEL, entonces el aparato vuelve al funcionamiento normal.

2) Use las teclas cursor (4) para ajustar la frecuencia: Cada vez que se presiona la tecla ▲, la frecuencia aumenta en 125 kHz, cada vez que se presiona la tecla ▼, se disminuye en 125 kHz.

3) Para guardar la frecuencia, presione la tecla SET una vez más. La pantalla indica brevemente StorE y el aparato vuelve al funcionamiento normal.

### 5.1.2 Modo "SCAN": búsqueda de frecuencia automática

El modo "SCAN" sólo puede ser seleccionado si el aparato está en el modo "FREQ." y si las teclas cursor (4) no han sido presionadas en este modo.

1) El emisor debe ser encendido y ajustado en la frecuencia de transmisión deseada ☞ vea las instrucciones de funcionamiento del emisor.
2) Para ir al modo "FREQ.", mantenga la tecla SET (3) presionada durante 2 seg. Luego presione la tecla una vez más para cambiar al modo "SCAN". La pantalla muestra brevemente SCAn y entonces vuelve a su indicación previa. En el modo de ajuste "SCAN", SCAN (a) se mantiene parpadeando.

   **Nota:** Para salir del modo "SCAN" sin iniciar la búsqueda de frecuencia, presione la tecla SET una vez más. La pantalla indica CAnCEL, entonces el aparato vuelve al funcionamiento normal.
3) Inicie la búsqueda de frecuencia con una de las teclas cursor (4):
   – Si la frecuencia de emisor es más alta que la frecuencia actual ajustada en el receptor, presione la tecla ▲. Entonces las frecuencias se buscan en orden ascendente.
   – Si la frecuencia de emisor es más baja que la frecuencia actualmente ajustada en el receptor, presione la tecla ▼. Entonces las frecuencias se buscan en orden descendente.

   Cuando se encuentre la frecuencia ajustada en el emisor, la búsqueda parará.
4) Para guardar la frecuencia, presione la tecla SET una vez más. La pantalla muestra brevemente StorE y el aparato vuelve al funcionamiento normal.

## 5.2 Función de bloqueo

Con la función de bloqueo activada no es posible apagar más el receptor y seleccionar los modos para el ajuste de frecuencia. Si está probado, la pantalla indica brevemente LocOn y entonces vuelve a su indicación previa.

Para **activar la función de bloqueo,** mantenga la tecla ▲ (4) presionada hasta que la pantalla indique LocOn. Tras soltar la tecla, vuelve a su indicación previa, el receptor está bloqueado.

Para **desactivar la función de bloqueo,** mantenga la tecla ▲ presionada hasta que la pantalla indique LocOFF. Tras soltar la tecla, vuelve a su indicación previa, el bloqueo está desactivado.

# 6 Características técnicas

| | |
|---|---|
| Tipo de aparato: | receptor multifrecuencia PLL en tecnología True Diversity |
| Rango de frecuencia radio: | 518 – 542 MHz |
| Estabilidad de frecuencia: | ±0,005 % |
| Rango de frecuencia audio: | 40 – 18 000 Hz |
| Tasa de distorsión: | < 0,6 % |
| Rango dinámico: | > 105 dB |
| Eliminación de interferencia (squelch): | tono piloto/Noise Mute |
| Salidas audio | |
| XLR, sim.: | 150 mV/150 Ω |
| 6,3 mm jack, asim.: | 900 mV/1 kΩ |
| Temperatura ambiente: | 0 – 40 °C |
| Alimentación: | ⎓ 12 V/200 mA mediante el alimentador entregado, conectado a 230 V/50 Hz |
| Dimensiones (sin antenas): | 211 × 40 × 130 mm |
| Peso: | 1100 g |

Sujeto a modificaciones técnicas.

*Manual de instrucciones protegido por el copyright de MONACOR® INTERNATIONAL GmbH & Co. KG. Toda reproducción mismo parcial para fines comerciales está prohibida.*

*Polski*

Przed obsługą urządzenia należy wcześniej zapoznać się z następującymi uwagami odnośnie środków bezpieczeństwa. Więcej informacji dotyczących obsługi urządzenia znajduje się w innych wersjach językowych niniejszej instrukcji obsługi.

## Środki bezpieczeństwa

Urządzenia (odbiornik oraz zasilacz) spełniają wszystkie wymagania norm europejskich, dzięki czemu zostały oznaczone symbolem CE.

**UWAGA** Zasilacz odbiornika pracuje na niebezpiecznym napięciu. Naprawą urządzeń może zajmować się tylko przeszkolony personel. Samodzielne otwarcie obudowy urządzeń może spowodować porażenie prądem elektrycznym.

- Urządzenia przeznaczone są tylko do użytku wewnątrz pomieszczeń; należy chronić je przed działaniem wody, dużą wilgotnością oraz wysoką temperaturą. Dopuszczalny zakres wynosi 0–40 °C.
- Nie wolno używać urządzenia lub natychmiast odłączyć zasilacz z gniazdka
  1. jeżeli stwierdzono istnienie widocznego uszkodzenia urządzenia lub zasilacza,
  2. jeżeli uszkodzenie urządzenia mogło nastąpić w wyniku upadku lub innego podobnego zdarzenia,
  3. jeżeli urządzenie działa nieprawidłowo.

  W każdym przypadku naprawę urządzenia należy zlecić specjaliście.
- Do czyszczenia urządzeń należy używać suchej, miękkiej tkaniny. Nie stosować wody ani środków chemicznych.
- Producent ani dostawca nie ponoszą odpowiedzialności za wynikłe szkody (uszkodzenie sprzętu lub obrażenia użytkownika), jeśli urządzenie było używane niezgodnie z ich przeznaczeniem, nieprawidłowo zamontowane, podłączone lub obsługiwane bądź poddane nieautoryzowanej naprawie.

Jeśli urządzenie nie będzie już nigdy więcej używane, wskazane jest przekazanie go do miejsca utylizacji odpadów, aby zostało zniszczone bez szkody dla środowiska.

*Instrukcje obsługi są chronione prawem copyright for MONACOR® INTERNATIONAL GmbH & Co. KG. Przetwarzanie całości lub części instrukcji dla osobistych korzyści finansowych jest zabronione.*

*Dansk*

Læs nedenstående sikkerhedsoplysninger opmærksomt igennem før ibrugtagning af enheden. Bortset fra sikkerhedsoplysningerne henvises til den engelske tekst.

## Vigtige sikkerhedsoplysninger

Enhederne (modtager og strømforsyning) overholder alle relevante EU direktiver og er derfor mærket med CE.

**ADVARSEL** Strømforsyningen benytter livsfarlig netspænding. Overlad servicering til autoriseret personel. Forkert håndtering kan forårsage fare for elektrisk stød.

- Enhederne er kun egnet til indendørs brug. Beskyt enhederne mod vanddråber og -staenk, høj luftfugtighed og varme (tilladt temperatur område 0–40 °C).
- Tag straks strømforsyningen ud af stikkontakten i følgende tilfælde:
  1. hvis der er synlig skade på modtageren eller strømforsyningen.
  2. hvis der kan være opstået skade, efter at enhederne er tabt eller lignende,
  3. hvis der forekommer fejlfunktion.

  Enhederne skal altid repareres af autoriseret personel.
- Til rengøring må kun benyttes en tør, blød klud; der må under ingen omstændigheder benyttes kemikalier eller vand.
- Hvis enhederne benyttes til andre formål, end de oprindeligt er beregnet til, hvis de ikke er tilsluttet korrekt, hvis de betjenes forkert, eller hvis de ikke repareres af autoriseret personel, omfattes eventuelle skader ikke af garantien.

Hvis enhederne skal tages ud af drift for bestandigt, skal de bringes til en lokal genbrugsstation for bortskaffelse.

*Alle rettigheder til denne brugsvejledning tilhører MONACOR® INTERNATIONAL GmbH & Co. KG. Ingen dele af denne vejledning må reproduceres under ingen omstændigheder til kommerciel anvendelse.*

*Svenska*

Läs igenom säkerhetsföreskrifterna innan enheten tas i bruk. Ytterligare information återfinns på övriga språk i manualen.

## Säkerhetsföreskrifter

Enheterna (mottagare och nätdel) motsvarar alla relevanta direktiv inom EU och är därför CE märkt.

**VARNING** Nätdelen använder farlig nätspänning. Lämna endast serviceåtaganden till utbildad personal. Ovan hantering av enheten kan resultera I elektrisk chock.

- Enheterna får endast användas inomhus. Skydda dem mot droppande vatten och vattenstänk, hög luftfuktighet och hög värme (tillåten omgivningstemperatur 0–40 °C).
- Koppla omedelbart bort nätdelen från vägguttaget om
  1. det finns synliga skador på en av enheterna,
  2. en defekt kan ha inträffat efter att ha tappat den eller liknande olycka,
  3. fel uppstår.

  Enheterna måste under alla omständigheter repareras av utbildad personal.
- Rengör endast med en mjuk och torr trasa, använd aldrig kemikalier eller vatten vid rengöring.
- Om enheterna används för andra ändamål än vad de är avsedd för, felkopplad, ej handhavd på korrekt sätt gäller inte garantin, detsamma om egna eller oauktoriserade ingrepp görs i enheterna. I dessa fall tas inget ansvar för uppkommen skada på person eller materiel.

Om enheterna ska skrotas, ta dem då till en lokal återvinningsanläggning för omhändertagande på ett sätt som inte är skadligt för miljön.

*Alla rättigheter är reserverade av MONACOR® INTERNATIONAL GmbH & Co. KG. Ingen del av denna instruktionsmanual får eftertryckas i någon form eller på något sätt användas i kommersiellt syfte.*

*Suomi*

Ole hyvä ja tutustu seuraaviin ohjeisiin varmistaaksesi tuotteen turvallisen käytön. Tarvitessasi lisätietoja tuotteen käytöstä löydät ne muun kielisistä käyttöohjeista.

## Turvallisuudesta

Nämä laiteet (vastaanotin ja virtalähde) täyttävät kaikki niihin kohdistuvat EU-direktiivit ja niille on myönnetty CE hyväksyntä.

**VAROITUS** Virtalähde käyttää vaarallista verkkojännitettä. Jätä huoltotoimet valtuutetulle huoltoliikkeelle. Epäpätevä huolto ja käsittely saattavat aiheuttaa sähköiskun vaaran.

- Nämä laitteet soveltuvat käytettäväksi ainoastaan sisätiloissa. Suojele laitetta kosteudelta, vedeltä ja kuumuudelta (sallittu ympäröivä lämpötila 0–40 Celsius astetta).
- Irrota virtalähde välittömästi sähköverkosta jos:
  1. virtalähde tai vastaanotin on näkyvästi vaurioitunut,
  2. putoaminen tai muu vastaava vahinko on saattanut aiheuttaa vaurion,
  3. laitteessa esiintyy toimintahäiriöitä.

  Kaikissa näissä tapauksissa laite tulee toimittaa valtuutettuun huoltoliikkeeseen.
- Käytä puhdistamiseen pelkästään kuivaa, pehmeää kangasta. Älä käytä kemikaaleja tai vettä.
- Laitteen takuu raukeaa, eikä valmistaja, maahantuoja tai myyjä ota vastuuta mahdollisista välittömistä tai välillisistä vahingoista, jos laitetta on käytetty muuhun kuin alkuperäiseen käyttötarkoitukseen, laitetta on taitamattomasti käytetty tai kytketty tai jos laitetta on huollettu muussa kuin valtuutetussa huollossa.

Kun laite joskus poistetaan lopullisesti käytöstä, huolehdi, että laite hävitetään asianmukaisesti jätteen käsittelylaitoksessa.

*Kaikki oikeudet pidätetään MONACOR® INTERNATIONAL GmbH & Co. KG. Mitään tämän käyttöohjeen osaa ei saa jäljentää miltään osin käytettäväksi mihinkään kaupallisiin tarkoituksiin.*

Copyright© by MONACOR INTERNATIONAL. All rights reserved.